WÜRTH

NASS-UND TROCKENSAUGER WET / DRY VACUUM CLEANER

ISS 30-L CLASSIC

Art. 5717 046 XXX

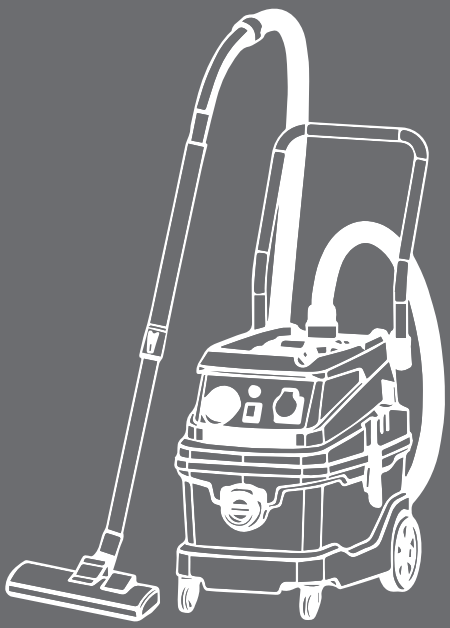

- (DE) Originalbetriebsanleitung
- (GB) Translation of the original operating instructions
- (IT) Traduzione delle istruzioni di funzionamento originali
- (FR) Traduction des instructions de service d'origine
- (ES) Traducción del manual de instrucciones de servicio original
- (PT) Tradução do original do manual de funcionamento
- (NL) Vertaling van de originele gebruiksaanwijzing
- (DK) Oversættelse af den originale betjeningsvejledning
- (NO) Original driftsinstruks i oversettelse
- (FI) Alkuperäiskäyttöohjeen käännös
- (SE) Översättning av bruksanvisningens original
- (GR) Μετάφραση της γνήσιας οδηγίας λειτουργίας
- (TR) Orijinal işletim kılavuzunun çevirisi
- (PL) Tłumaczenie oryginalnej instrukcji eksploatacji
- (HU) Az eredeti üzemeltetési útmutató fordítása
- (CZ) Překlad originálního návodu k obsluze
- (SK) Preklad originálneho návodu na obsluhu
- (RO) Traducerea instrucțiunilor de exploatare originale
- (SI) Prevod originalnega Navodila za uporabo
- (BG) Превод на оригиналното ръководство за експлоатация
- (EE) Originaalkasutusjuhendi koopia
- (LT) Originalo naudojimosi instrukcijos vertimas
- (LV) Ekspluatācijas instrukcijas oriģināla kopija
- (RU) Перевод оригинала руководства по эксплуатации
- (RS) Prevod originalnog uputstva za rad
- (HR) Originalne upute za upotrebu

WÜRTH

DE TROCKENES VAKUUM ..... 3 - 5
GB DRY VACUUM ..... 3 - 5
IT VUOTO SECCO ..... 3 - 5
FR VIDE SEC ..... 3 - 5
ES CONFIGURACIÓN PARA VACÍO SECO ..... 3 - 5
PT CONFIGURAÇÃO PARA VÁCUO SECO ..... 3 - 5
NL KLAARMAKEN VOOR DROOG VACUÜM ..... 3 - 5
DK JUSTERING AF TØR STØVSUGNINGSFUNKTION ..... 3 - 5
NO JUSTERING AV TØRRSUGINGSFUNKSJON ..... 3 - 5
FI KUIVAPÖLYNIMURIN VALMISTELU ..... 3 - 5
SE INSTALLATION AV TORRDAMMSUGNING ..... 3 - 5
GR ΡΥΘΜΙΣΗ ΛΕΙΤΟΥΡΓΙΑΣ ΞΗΡΟΥ ΚΑΘΑΡΙΣΜΟΥ ..... 3 - 5
TR KURU SÜPÜRME FONSKİYONU AYARI ..... 3 - 5
PL USTAWIENIE DLA PRÓŻNI SUCHEJ ..... 3 - 5
HU A SZÁRAZ PORSZIVÓZÁSI ÜZEMMÓD BEÁLLITÁSA ..... 3 - 5
CZ NASTAVENÍ FUNKCE SUCHÉHO VYSÁVÁNÍ ..... 3 - 5
SK NASTAVENIE FUNKCIE SUCHÉHO VYSÁVANIA ..... 3 - 5
RO REGLAREA FUNCȚIEI DE ASPIRARE USCATĂ ..... 3 - 5
SI NASTAVITEV FUNKCIJE ZA SUHO SESANJE ..... 3 - 5
BG НАСТРОЙКА НА ФУНКЦИЯ ЗА СУХО ПРАХОСМУЧЕНЕ ..... 3 - 5
EE KUIVIMU SEADISTAMINE ..... 3 - 5
LT SĄRANKA SAUSAM VALYMUI ..... 3 - 5
LV UZSTĀDĪŠANA SAUSAJAI SŪKŠANAI ..... 3 - 5
RU УСТАНОВКА ДЛЯ СУХОГО ВАКУУМА ..... 3 - 5
RS PODEŠAVANJE FUNKCIJE ZA SUVO USISAVANJE ..... 3 - 5
HR PODEŠAVANJE FUNKCIJE ZA SUHO USISAVANJE ..... 3 - 5

WÜRTH

A

- DE Öffnen Sie das Fach
- GB Open the compartment
- IT Aprire lo scomparto
- FR Ouvrir le compartiment
- ES Abrir el compartimento
- PT Abra o compartimento
- NL Open het compartiment
- DK Åbn sektionen
- NO Åpne delen
- FI Avaa lokero
- SE Öppna facket
- GR Ανοίξτε το θάλαμο σακούλας
- TR Bölümü açın
- PL Otwórz komorę
- HU Nyissa ki a rekeszt
- CZ Otevřete oddíl
- SK Otvorte priečinok
- RO Deschideți compartimentul
- SI Odprite predel
- BG Отворете отделение
- EE Avage sektsioon
- LT Atidarykite skyrių
- LV Atveriet nodalījumu
- RU Откройте отсек
- RS Otvorite odeljak
- HR Otvorite odjeljak

B

- DE Setzen Sie den unteren Staubbeutel ein (5817 046 070)
- GB Insert the Lower Dust Bag (5817 046 070)
- IT Inserire il sacchetto inferiore della polvere (5817 046 070)
- FR Insérer le sac à poussière inférieur (5817 046 070)
- ES Inserte la bolsa de polvo inferior (5817 046 070)
- PT Inserir o saco inferior do pó (5817 046 070)
- NL Plaats de onderste stofzak (5817 046 070)
- DK Indsæt den nedre støvpose (5817 046 070)
- NO Sett inn den nedre støvposen (5817 046 070)
- FI Kiinnitä alempi pölypussi (5817 046 070)
- SE Sätt in den nedre uppsamlingspåsen (5817 046 070)
- GR Εισαγάγετε την κάτω τσάντα σκόνης (5817 046 070)
- TR Alt toz torbasını koyun (5817 046 070)
- PL Włożyć dolny worek na kurz (5817 046 070)
- HU Helyezze be az alsó porzsákot (5817 046 070)
- CZ Vložte dolní sáček na prach (5817 046 070)
- SK Vložte spodné vrecko na prach (5817 046 070)
- RO Introduceți sacul de praf inferior (5817 046 070)
- SI Vstavite spodnjo vrečko za prah (5817 046 070)
- BG Поставете долната торба за прах (5817 046 070)
- EE Sisestage alumine tolmukott (5817 046 070)
- LT Įdėkite apatinį dulkių maišelį (5817 046 070)
- LV Ievietojiet apakšējo putekļu maisu (5817 046 070)
- RU Вставьте нижний мешок для пыли (5817 046 070)
- RS Ubacite donju vreću za prašinu (5817 046 070)
- HR Ubacite donju vrećicu za prašinu (5817 046 070)

C

- DE Setzen Sie den Filter für Trockenvakuum ein (5817 046 008)
- GB Insert the Filter for Dry Vacuum (5817 046 008)
- IT Inserire il filtro per vuoto a secco (5817 046 008)
- FR Insérer le filtre pour aspirateur à sec (5817 046 008)
- ES Inserte el filtro para vacío en seco (5817 046 008)
- PT Insira o filtro para vácuo seco (5817 046 008)
- NL Plaats het filter voor droog vacuüm (5817 046 008)
- DK Isæt filteret til tørt vakuum (5817 046 008)
- NO Sett inn filteret for tørt vakuum (5817 046 008)
- FI Aseta kuivaimurin suodatin paikoilleen (5817 046 008)
- SE Sätt i filtret för torrt vakuum (5817 046 008)
- GR Εισαγάγετε το φίλτρο για ξηρό κενό (5817 046 008)
- TR Kuru Vakum için Filtreyi Takın (5817 046 008)
- PL Włóż filtr do suchej próżni (5817 046 008)
- HU Helyezze be a száraz vákuum szűrőjét (5817 046 008)
- CZ Vložte filtr pro suché vakuum (5817 046 008)
- SK Vložte filter pre suché vákuum (5817 046 008)
- RO Introduceți filtrul pentru vid uscat (5817 046 008)
- SI Vstavite filter za suh vakuum (5817 046 008)
- BG Поставете филтъра за сух вакуум (5817 046 008)
- EE Sisestage kuivvaakumi filter (5817 046 008)
- LT Įdėkite sauso vakuumo filtrą (5817 046 008)
- LV Ievietojiet sausā vakuuma filtru (5817 046 008)
- RU Вставьте фильтр для сухого вакуума (5817 046 008)
- RS Umetnite filtar za suhi vakuum (5817 046 008)
- HR Umetnite filtar za suhi vakuum (5817 046 008)

D

- (DE) Befestigen Sie den Stecker am oberen Fach
- (GB) Attach the plug on the upper compartment
- (IT) Fissare la spina sullo scomparto superiore
- (FR) Fixez la fiche sur le compartiment supérieur
- (ES) Colocar el tapa en el compartimento superior
- (PT) Fixar a ficha no compartimento superior
- (NL) Bevestig de stekker op het bovenste compartiment
- (DK) Sæt stikket på den øverste sektion
- (NO) Fest pluggen til den øvre delen
- (FI) Kytke pistoke ylälokeroon
- (SE) Fäst stickproppen på det övre facket
- (GR) Συνδέστε το φις με το επάνω τμήμα
- (TR) Fişi üst bölümüne takın
- (PL) Podłączyć wtyczkę do górnej komory
- (HU) Erősítse oda a villásdugót a felső rekeszhez
- (CZ) Připojte zástrčku k hornímu dílu
- (SK) Pripojte zástrčku k hornému priečinku
- (RO) Atașați ștecherul la compartimentul superior
- (SI) Vtič pritrdite na zgornji predel
- (BG) Прикрепете щепсела към горното отделение
- (EE) Kinnitage pistik ülemise sektsiooni külge
- (LT) Prijunkite kištuką prie viršutinio skyriaus
- (LV) Pievienojiet spraudni augšējam nodalījumam
- (RU) Прикрепить вилку на верхнем отсеке
- (RS) Pričvrstite utikač na gornji odeljak
- (HR) Pričvrstite utikač na gornji odeljak

E

- (DE) Befestigen Sie den Rippenschlauch (5817 046 059) am unteren Fach
- (GB) Fix the Ribbed Hose (5817 046 059) on the lower compartment
- (IT) Fissare il tubo flessibile nervato (5817 046 059) sul vano inferiore
- (FR) Fixez le tuyau nervuré (5817 046 059) sur le compartiment inférieur
- (ES) Fije la manguera (5817 046 059) en el compartimento inferior
- (PT) Fixar a mangueira (5817 046 059) no compartimento inferior
- (NL) Bevestig de slang (5817 046 059) aan het onderste compartiment
- (DK) Flexslange skal fastgøres (5817 046 059) på den nedre section
- (NO) Fest flexslangen (5817 046 059) til den nedre delen
- (FI) Kiinnitä poimutettu letku (5817 046 059) alalokeroon
- (SE) Fäst den ribbade slangen (5817 046 059) på det nedre facket
- (GR) Συνδέστε τον εύκαμπτο σωλήνα (5817 046 059) με το κάτω τμήμα
- (TR) Çıkıntılı hortumu (5817 046 059) alt bölümüne takın
- (PL) Zamocować wąż żebrowany (5817 046 059) w dolnej komorze
- (HU) Erősítse oda a bordás tömlőt (5817 046 059) az alsó rekeszhez
- (CZ) Připojte žebrovanou hadici (5817 046 059) k dolnímu dílu
- (SK) Pripojte rebrovanú hadicu (5817 046 059) k dolnému priečinku
- (RO) Atașați furtunul (5817 046 059) la compartimentul inferior
- (SI) Pritrdite rebrasto cev (5817 046 059) na spodnji predel
- (BG) Прикрепете маркуча (5817 046 059) към долното отделение
- (EE) Kinnitage soonikvoolik (5817 046 059) alumise sektsiooni külge
- (LT) Pritvirtinkite rumbuotą žarną (5817 046 059) prie apatinio skyriaus
- (LV) Piestipriniet rievoto cauruli (5817 046 059) pie apakšējā nodalījuma
- (RU) Закрепите ребристый шланг (5817 046 059) на нижнем отсеке
- (RS) Pričvrstite rebrasto crevo (5817 046 059) na donji odeljak
- (HR) Pričvrstite rebrasto crijevo (5817 046 059) na donji odeljak

F

- (DE) Verbinden Sie die Teleskopverlängerung (5817 046 069)
- (GB) Connect the Telescopic Extension (5817 046 069)
- (IT) Collegare la prolunga telescopica (5817 046 069)
- (FR) Connectez la rallonge télescopique (5817 046 069)
- (ES) Conecte la extensión telescópica (5817 046 069)
- (PT) Ligue a extensão telescópica (5817 046 069)
- (NL) Sluit de telescoopverlenging (art. nr. 5817 046 069)
- (DK) Tilslut det teleskopiske tilbehør (5817 046 069)
- (NO) Fest teleskoprøret (5817 046 069)
- (FI) Kytke teleskooppinen jatkokappale (5817 046 069)
- (SE) Anslut den teleskopiska förlängningen (5817 046 069)
- (GR) Τοποθετήστε τον τηλεσκοπικό σωλήνα (5817 046 069)
- (TR) Teleskopik uzatmayı (5817 046 069) takın
- (PL) Połączyć przedłużkę teleskopową (5817 046 069)
- (HU) Erősítse oda a teleszkopikus toldalékot (5817 046 069)
- (CZ) Připojte teleskopické prodloužení (5817 046 069)
- (SK) Pripevnite teleskopický nástavec (5817 046 069)
- (RO) Atașați extensia telescopică (5817 046 069)
- (SI) Priključite teleskopski nastavek (5817 046 069)
- (BG) Прикачете телескопичен удължител (5817 046 069)
- (EE) Ühendage teleskooppikendus (toote nr 5817 046 069)
- (LT) Prijunkite teleskopinį prailginimą (prekės nr. 5817 046 069)
- (LV) Pievienojiet teleskopisko pagarinājumu (5817 046 069)
- (RU) Соедините телескопический удлинитель (5817 046 069)
- (RS) Priključite teleskopski nastavak (5817 046 069)
- (HR) Priključite teleskopski nastavak (5817 046 069)

G

DE Verbinden Sie die Bürste
GB Connect the brush
IT Collegare la spazzola
FR Connectez la brosse
ES Conecte el cepillo
PT Ligue o pincel
NL Sluit de borstel aan
DK Tilslut det børsten
NO Fest børste
FI Kytke harja
SE Anslut den borsten
GR Τοποθετήστε τη βούρτσα
TR Fırçayı takın
PL Podłączyć szczotkę
HU Erősitse oda a kefét
CZ Připojte kartáč
SK Pripevnite a kefu
RO Atașați și peria
SI Priključite krtačo
BG Прикачете четка
EE Ühendage hari
LT Prijunkite šepetį
LV Pievienojiet birsti
RU Соедините кисть
RS Priključite četku
HR Priključite četku

H

DE Schalten Sie den Netzschalter in die obere Position
GB Turn on the power switch to the upper position
IT Accendere l'interruttore di alimentazione nella posizione superiore
FR Mettez l'interrupteur d'alimentation en position haute
ES Poner el interruptor de encendido en la posición superior
PT Ligue o interruptor de alimentação na posição superior
NL Zet de aan/uit-schakelaar in de bovenste stand
DK Drej afbryderknappen til strømforsyning på den øverste position
NO Drei strømbryteren til oppposisjon
FI Kytke virtakytkin yläasentoon
SE Vrid strömbrytaren till lägre läge
GR Γυρίστε τον επιλογέα λειτουργίας προς τα πάνω
TR Güç anahtarını üst konumuna çevirin
PL Włączyć przełącznik zasilania do górnej pozycji
HU A áramellátó kapcsolót forditsa felső pozicióba
CZ Otočte napájecí vypínač do horní polohy
SK Otočte hlavný vypínač do hornej polohy
RO Rotiți comutatorul de alimentare în poziția superioară
SI Obrnite stikalo za vklop v položaj navzgor
BG Обърнете прекъсвач за хранване в горното положение
EE Lülitage toitelüliti ülemisse asendisse
LT Įjunkite maitinimo jungiklį į viršutinę padėtį
LV Pagrieziet barošanas slēdzi augšējā pozīcijā, ieslēdzot ierīci
RU Включите выключатель питания в верхнее положение
RS Okrenite prekidač za napajanje u gornji položaj
HR Okrenite prekidač za napajanje u gornji položaj

I

DE Stellen Sie die Drehzahl ein
GB Adjust the speed
IT Regolare la velocità
FR Réglez la vitesse
ES Ajustar la velocidad
PT Ajuste a velocidade
NL Stel de snelheid
DK Juster hastigheden
NO Juster hastigheten
FI Säädä nopeus
SE Justera hastigheten
GR Ρυθμίστε την ταχύτητα
TR Hız ayarlayın
PL Ustawić prędkość obrotową
HU Szabályozza be a sebességet
CZ Upravte rychlost
SK Upravte rýchlosť
RO Reglați viteza
SI Prilagodite hitrost
BG Нагласете скоростта
EE Reguleerige kiirust
LT Sureguliuokite greitį
LV Pielāgojiet ātrumu
RU Отрегулируйте скорость
RS Podesite brzinu
HR Podesite brzinu

DE NASSVAKUUM ..... 7 - 9
GB WET VACUUM ..... 7 - 9
IT ASPIRAZIONE A UMIDO ..... 7 - 9
FR ASPIRATION HUMIDE ..... 7 - 9
ES CONFIGURACIÓN PARA VACÍO HÚMEDO ..... 7 - 9
PT CONFIGURAÇÃO PARA VÁCUO MOLHADO ..... 7 - 9
NL INSTELLEN VOOR NAT ZUIGEN ..... 7 - 9
DK JUSTERING AF VÅD STØVSUGNINGSFUNKTION ..... 7 - 9
NO JUSTERING AV VÅTSUGINGSFUNKSJON ..... 7 - 9
FI VALMISTELU MÄRKÄIMUROINTIA VARTEN ..... 7 - 9
SE INSTALLATION AV VÅTDAMMSUGNING ..... 7 - 9
GR ΡΥΘΜΙΣΗ ΛΕΙΤΟΥΡΓΙΑΣ ΥΓΡΟΥ ΚΑΘΑΡΙΣΜΟΥ ..... 7 - 9
TR ISLAK SÜPÜRME FONSKİYONU AYARI ..... 7 - 9
PL USTAWIENIE DO ODKURZANIA NA MOKRO ..... 7 - 9
HU A NEDVES PORSZIVÓZÁSI ÜZEMMÓD BEÁLLITÁSA ..... 7 - 9
CZ NASTAVENÍ FUNKCE MOKRÉHO VYSÁVÁNÍ ..... 7 - 9
SK NASTAVENIE FUNKCIE VLHKÉHO VYSÁVANIA ..... 7 - 9
RO REGLAREA FUNCȚIEI DE ASPIRARE UMEDĂ ..... 7 - 9
SI NASTAVITEV FUNKCIJE ZA MOKRO SESANJE ..... 7 - 9
BG НАСТРОЙКА НА ФУНКЦИЯ ЗА МОКРО ПРАХОСМУЧЕНЕ ..... 7 - 9
EE MÄRGIMU SEADISTAMINE ..... 7 - 9
LT SĄRANKA DRĖGNAM VALYMUI ..... 7 - 9
LV UZSTĀDĪŠANA MITRAJAI SŪKŠANAI ..... 7 - 9
RU УСТАНОВКА ДЛЯ МОКРОГО ВАКУУМА ..... 7 - 9
RS PODEŠAVANJE FUNKCIJE ZA MOKRO USISAVANJE ..... 7 - 9
HR PODEŠAVANJE FUNKCIJE ZA MOKRO USISAVANJE ..... 7 - 9

A

DE Öffnen Sie das Fach
GB Open the compartment
IT Aprire lo scomparto
FR Ouvrir le compartiment
ES Abrir el compartimento
PT Abra o compartimento
NL Open het compartiment
DK Åbn sektionen
NO Åpne delen
FI Avaa lokero
SE Öppna facket
GR Ανοίξτε το θάλαμο σακούλας
TR Bölümü açın
PL Otwórz komorę
HU Nyissa ki a rekeszt
CZ Otevřete oddíl
SK Otvorte priečinok
RO Deschideți compartimentul
SI Odprite predel
BG Отворете отделение
EE Avage sektsioon
LT Atidarykite skyrių
LV Atveriet nodalījumu
RU Откройте отсек
RS Otvorite odeljak
HR Otvorite odjeljak

B

DE Dieser Vorgang ERFORDERT KEINEN Staubbeutel
GB This operation DOES NOT REQUIRE dust bag
IT Questa operazione NON RICHIEDE il sacchetto della polvere
FR Cette opération NE NÉCESSITE PAS de sac à poussière
ES Esta operación NO REQUIERE bolsa de polvo
PT Esta operação NÃO SOLICITA saco de pó
NL Voor deze bewerking is GEEN stofzak nodig
DK Støvpose er IKKE NØDVENDIG til denne handling
NO Denne typen støvsuging krever IKKE bruk av støvpose
FI Tämä toiminto EI VAADI pölypussia
SE Denna funktion KRÄVER INTE uppsamlingspåsar
GR Αυτή η λειτουργία ΔΕΝ ΑΠΑΙΤΕΙΤΑΙ σάκο σκόνης
TR Böyle bir süpürme türünde toz torbası kullanımı GEREKLİ DEĞİLDİR
PL Ta operacja NIE WYMAGA worka na kurz
HU Ez a művelet NEM SZÜKSÉGES porzsákot
CZ Při tomto typu vysávání NENÍ POTŘEBA používat sáčky na prach
SK Tento typ vysávania NEVYŽADUJE použitie prachového vrecka
RO Sacului de praf NU ESTE NECESARĂ La acest tip de aspirare
SI Pri tej vrsti sesanja NI POTREBNA uporaba vreče za prah
BG Тази операция НЕ ИЗИСКВА торбичка за прах
EE See toiming EI NÕUA tolmukotti
LT Šiai operacijai NEREIKALINGAS dulkių maišelis
LV Šai darbībai NAV NEPIECIEŠAMS putekļu maiss
RU Эта операция НЕ ДОЛЖНА ЗАБЫТЬ ПЫЛЬНЫЙ Мешок
RS Ova operacija NE zahtjeva upotrebu vrećice za prašinu
HR Kod ove vrste usisavanja NIJE POTREBNO koristiti vrećice za prašinu

C

DE Setzen Sie den Filter für Nassvakuum ein (5817 046 078)
GB Insert the Filter for Wet Vacuum (5817 046 078)
IT Inserire il filtro per aspirazione a umido (5817 046 078)
FR Insérer le filtre pour aspiration humide (5817 046 078)
ES Inserte el filtro para aspiración en húmedo (5817 046 078)
PT Insira o Filtro para vácuo úmido (5817 046 078)
NL Plaats het filter voor nat vacuüm (5817 046 078)
DK Indsæt filteret til vådt vakuum (5817 046 078)
NO Sett inn filteret for vått vakuum (5817 046 078)
FI Aseta märkäimurin suodatin paikalleen (5817 046 078)
SE Sätt i filtret för vått vakuum (5817 046 078)
GR Εισαγάγετε το φίλτρο για υγρό κενό (5817 046 078)
TR Islak Vakum için Filtreyi Yerleştirin (5817 046 078)
PL Włóż filtr do mokrego odkurzacza (5817 046 078)
HU Helyezze be a szűrőt a nedves vákuumhoz (5817 046 078)
CZ Vložte filtr pro mokré vakuum (5817 046 078)
SK Vložte filter pre mokré vákuum (5817 046 078)
RO Introduceți filtrul pentru vid umed (5817 046 078)
SI Vstavite filter za mokri sesalnik (5817 046 078)
BG оставете филтъра за мокър вакуум (5817 046 078)
EE Paigaldage filter niiske vaakumi jaoks (5817 046 078)
LT Įdėkite drėgno vakuumo filtrą (5817 046 078)
LV Ievietojiet mitra vakuuma filtru (5817 046 078)
RU Вставьте фильтр для влажного вакуума (5817 046 078)
RS Umetnite filtar za mokri usisavač (5817 046 078)
HR Umetnite filtar za mokri usisavač (5817 046 078)

D

- (DE) Befestigen Sie den Stecker am oberen Fach
- (GB) Attach the plug on the upper compartment
- (IT) Fissare la spina sullo scomparto superiore
- (FR) Fixez la fiche sur le compartiment supérieur
- (ES) Colocar el tapa en el compartimento superior
- (PT) Fixar a ficha no compartimento superior
- (NL) Bevestig de stekker op het bovenste compartiment
- (DK) Sæt stikket på den øverste sektion
- (NO) Fest pluggen til den øvre delen
- (FI) Kytke pistoke ylälokeroon
- (SE) Fäst stickproppen på det övre facket
- (GR) Συνδέστε το φις με το επάνω τμήμα
- (TR) Fişi üst bölümüne takın
- (PL) Podłączyć wtyczkę do górnej komory
- (HU) Erősítse oda a villásdugót a felső rekeszhez
- (CZ) Připojte zástrčku k hornímu dílu
- (SK) Pripojte zástrčku k hornému priečinku
- (RO) Atașați ștecherul la compartimentul superior
- (SI) Vtič pritrdite na zgornji predel
- (BG) Прикрепете щепсела към горното отделение
- (EE) Kinnitage pistik ülemise sektsiooni külge
- (LT) Prijunkite kištuką prie viršutinio skyriaus
- (LV) Pievienojiet spraudni augšējam nodalījumam
- (RU) Прикрепить вилку на верхнем отсеке
- (RS) Pričvrstite utikač na gornji odeljak
- (HR) Pričvrstite utikač na gornji odeljak

E

- (DE) Befestigen Sie den Rippenschlauch (5817 046 059) am unteren Fach
- (GB) Fix the Ribbed Hose (5817 046 059) on the lower compartment
- (IT) Fissare il tubo flessibile nervato (5817 046 059) sul vano inferiore
- (FR) Fixez le tuyau nervuré (5817 046 059) sur le compartiment inférieur
- (ES) Fije la manguera (5817 046 059) en el compartimento inferior
- (PT) Fixar a mangueira (5817 046 059) no compartimento inferior
- (NL) Bevestig de slang (5817 046 059) aan het onderste compartiment
- (DK) Flexslange skal fastgøres (5817 046 059) på den nedre section
- (NO) Fest flexslangen (5817 046 059) til den nedre delen
- (FI) Kiinnitä poimutettu letku (5817 046 059) alalokeroon
- (SE) Fäst den ribbade slangen (5817 046 059) på det nedre facket
- (GR) Συνδέστε τον εύκαμπτο σωλήνα (5817 046 059) με το κάτω τμήμα
- (TR) Çıkıntılı hortumu (5817 046 059) alt bölümüne takın
- (PL) Zamocować wąż żebrowany (5817 046 059) w dolnej komorze
- (HU) Erősítse oda a bordás tömlőt (5817 046 059) az alsó rekeszhez
- (CZ) Připojte žebrovanou hadici (5817 046 059) k dolnímu dílu
- (SK) Pripojte rebrovanú hadicu (5817 046 059) k dolnému priečinku
- (RO) Atașați furtunul (5817 046 059) la compartimentul inferior
- (SI) Pritrdite rebrasto cev (5817 046 059) na spodnji predel
- (BG) Прикрепете маркуча (5817 046 059) към долното отделение
- (EE) Kinnitage soonikvoolik (5817 046 059) alumise sektsiooni külge
- (LT) Pritvirtinkite rumbuotą žarną (5817 046 059) prie apatinio skyriaus
- (LV) Piestipriniet rievoto cauruli (5817 046 059) pie apakšējā nodalījuma
- (RU) Закрепите ребристый шланг (5817 046 059) на нижнем отсеке
- (RS) Pričvrstite rebrasto crevo (5817 046 059) na donji odeljak
- (HR) Pričvrstite rebrasto crijevo (5817 046 059) na donji odeljak

F

- (DE) Verbinden Sie die Teleskopverlängerung (5817 046 069)
- (GB) Connect the Telescopic Extension (5817 046 069)
- (IT) Collegare la prolunga telescopica (5817 046 069)
- (FR) Connectez la rallonge télescopique (5817 046 069)
- (ES) Conecte la extensión telescópica (5817 046 069)
- (PT) Ligue a extensão telescópica (5817 046 069)
- (NL) Sluit de telescoopverlenging (art. nr. 5817 046 069)
- (DK) Tilslut det teleskopiske tilbehør (5817 046 069)
- (NO) Fest teleskoprøret (5817 046 069)
- (FI) Kytke teleskooppinen jatkokappale (5817 046 069)
- (SE) Anslut den teleskopiska förlängningen (5817 046 069)
- (GR) Τοποθετήστε τον τηλεσκοπικό σωλήνα (5817 046 069)
- (TR) Teleskopik uzatmayı (5817 046 069) takın
- (PL) Połączyć przedłużkę teleskopową (5817 046 069)
- (HU) Erősítse oda a teleszkopikus toldalékot (5817 046 069)
- (CZ) Připojte teleskopické prodloužení (5817 046 069)
- (SK) Pripevnite teleskopický nástavec (5817 046 069)
- (RO) Atașați extensia telescopică (5817 046 069)
- (SI) Priključite teleskopski nastavek (5817 046 069)
- (BG) Прикачете телескопичен удължител (5817 046 069)
- (EE) Ühendage teleskooppikendus (toote nr 5817 046 069)
- (LT) Prijunkite teleskopinį prailginimą (prekės nr. 5817 046 069)
- (LV) Pievienojiet teleskopisko pagarinājumu (5817 046 069)
- (RU) Соедините телескопический удлинитель (5817 046 069)
- (RS) Priključite teleskopski nastavak (5817 046 069)
- (HR) Priključite teleskopski nastavak (5817 046 069)

G

- (DE) Verbinden Sie die Bürste
- (GB) Connect the brush
- (IT) Collegare la spazzola
- (FR) Connectez la brosse
- (ES) Conecte el cepillo
- (PT) Ligue o pincel
- (NL) Sluit de borstel aan
- (DK) Tilslut det børsten
- (NO) Fest børste
- (FI) Kytke harja
- (SE) Anslut den borsten
- (GR) Τοποθετήστε τη βούρτσα
- (TR) Fırçayı takın
- (PL) Podłączyć szczotkę
- (HU) Erősítse oda a kefét
- (CZ) Připojte kartáč
- (SK) Pripevnite a kefu
- (RO) Atașați și peria
- (SI) Priključite krtačo
- (BG) Прикачете четка
- (EE) Ühendage hari
- (LT) Prijunkite šepetį
- (LV) Pievienojiet birsti
- (RU) Соедините кисть
- (RS) Priključite četku
- (HR) Priključite četku

H

- (DE) Schalten Sie den Netzschalter in die obere Position
- (GB) Turn on the power switch to the upper position
- (IT) Accendere l'interruttore di alimentazione nella posizione superiore
- (FR) Mettez l'interrupteur d'alimentation en position haute
- (ES) Poner el interruptor de encendido en la posición superior
- (PT) Ligue o interruptor de alimentação na posição superior
- (NL) Zet de aan/uit-schakelaar in de bovenste stand
- (DK) Drej afbryderknappen til strømforsyning på den øverste position
- (NO) Drei strømbryteren til oppposisjon
- (FI) Kytke virtakytkin yläasentoon
- (SE) Vrid strömbrytaren till lägre läge
- (GR) Γυρίστε τον επιλογέα λειτουργίας προς τα πάνω
- (TR) Güç anahtarını üst konumuna çevirin
- (PL) Włączyć przełącznik zasilania do górnej pozycji
- (HU) A áramellátó kapcsolót forditsa felső pozicióba
- (CZ) Otočte napájecí vypínač do horní polohy
- (SK) Otočte hlavný vypínač do hornej polohy
- (RO) Rotiți comutatorul de alimentare în poziția superioară
- (SI) Obrnite stikalo za vklop v položaj navzgor
- (BG) Обърнете прекъсвач за хранване в горното положение
- (EE) Lülitage toitelüliti ülemisse asendisse
- (LT) Įjunkite maitinimo jungiklį į viršutinę padėtį
- (LV) Pagrieziet barošanas slēdzi augšējā pozīcijā, ieslēdzot ierīci
- (RU) Включите выключатель питания в верхнее положение
- (RS) Okrenite prekidač za napajanje u gornji položaj
- (HR) Okrenite prekidač za napajanje u gornji položaj

I

- (DE) Stellen Sie die Drehzahl ein
- (GB) Adjust the speed
- (IT) Regolare la velocità
- (FR) Réglez la vitesse
- (ES) Ajustar la velocidad
- (PT) Ajuste a velocidade
- (NL) Stel de snelheid
- (DK) Juster hastigheden
- (NO) Juster hastigheten
- (FI) Säädä nopeus
- (SE) Justera hastigheten
- (GR) Ρυθμίστε την ταχύτητα
- (TR) Hız ayarlayın
- (PL) Ustawić prędkość obrotową
- (HU) Szabályozza be a sebességet
- (CZ) Upravte rychlost
- (SK) Upravte rýchlosť
- (RO) Reglați viteza
- (SI) Prilagodite hitrost
- (BG) Нагласете скоростта
- (EE) Reguleerige kiirust
- (LT) Sureguliuokite greitį
- (LV) Pielāgojiet ātrumu
- (RU) Отрегулируйте скорость
- (RS) Podesite brzinu
- (HR) Podesite brzinu

DE GEBLÄSEFUNKTION EINRICHTEN 10
GB AIR BLOW 10
IT FUNZIONE SOFFIANTE 10
FR FONCTION DE SOUFFLERIE 10
ES CONFIGURACIÓN PARA SOPLADO DE AIRE 10
PT CONFIGURAÇÃO PARA SOPRO DE AR 10
NL INSTELLEN VOOR BLAZERFUNCTIE 10
DK JUSTERING AF BLÆSEFUNKTION 10
NO JUSTERING AV BLÅSEFUNKSJON 10
FI VALMISTELU PUHALLUSTOIMINTOA VARTEN 10
SE INSTALLATION AV BLÅSFUNKTION 10
GR ΡΥΘΜΙΣΗ ΛΕΙΤΟΥΡΓΙΑΣ ΦΥΣΗΤΗΡΑ 10
TR ESME FONSKİYONU AYARI 10
PL USTAWIANIE FUNKCJI DMUCHAWY 10
HU A FÚJÁSI ÜZEMMÓD BEÁLLITÁSA 10
CZ NASTAVENÍ FUNKCE FOUKÁNÍ 10
SK NASTAVENIE FUNKCIE FÚKANIA 10
RO REGLAREA FUNCȚIEI DE SUFLARE 10
SI NASTAVITEV FUNKCIJE PIHANJA 10
BG НАСТРОЙКА НА ФУНКЦИЯ С ДУХАНЕ 10
EE PUHURI FUNKTSIOONI HÄÄLESTAMINE 10
LT PŪSTUVO FUNKCIJOS SĄRANKA 10
LV UZSTĀDĪŠANAI PŪŠANAI 10
RU НАСТРОЙКА ФУНКЦИИ ВОЗДУХОДУВКИ 10
RS PODEŠAVANJE FUNKCIJE DUVANJA 10
HR PODEŠAVANJE FUNKCIJE PUHANJA 10

A

- DE Befestigen Sie den Stecker am unteren Fach
- GB Attach the plug on the lower compartment
- IT Fissare la spina sullo scomparto inferiore
- FR Fixez la fiche sur le compartiment inférieur
- ES Colocar el tapa en el compartimento inferior
- PT Fixar a ficha no compartimento inferior
- NL Bevestig de stekker op het onderste compartiment
- DK Sæt stikket på den nedre sektion
- NO Fest pluggen til den nedre delen
- FI Kytke pistoke alalokeroon
- SE Fäst stickproppen på det nedre facket
- GR Συνδέστε το φις με το κάτω τμήμα
- TR Fişi alt bölümüne takın
- PL Podłączyć wtyczkę do dolnej komory
- HU Erősítse oda a villásdugót az alsó rekeszhez
- CZ Připojte zástrčku k dolnímu dílu
- SK Pripojte zástrčku k dolnému priečinku
- RO Atașați ștecherul la compartimentul inferior
- SI Vtič pritrdite na spodnji predel
- BG Прикрепете щепсела към долното отделение
- EE Kinnitage pistik alumise sektsiooni külge
- LT Prijunkite kištuką prie apatinio skyriaus
- LV Pievienojiet spraudni apakšējam nodalījumam
- RU Прикрепить штекер к нижнему отделению
- RS Pričvrstite utikač na donji odeljak
- HR Pričvrstite utikač na donji odjeljak

B

- DE Befestigen Sie den Schlauch (5817 046 059) am mittleren Auslass
- GB Fix the Ribbed Hose (5817 046 059) in the middle outlet
- IT Fissare il tubo flessibile nervato (5817 046 059) all'uscita centrale
- FR Fixez le tuyau nervuré (5817 046 059) dans la sortie centrale
- ES Fije la manguera acanalada (046 059) en la salida central
- PT Fixar a mangueira nervurada (5817 046 059) na saída do meio
- NL Bevestig de geribbelde slang (5817 046 059) in de middelste uitlaat
- DK Flexslange skal fastgøres (5817 046 059) på midt
- NO Fest flexslangen (5817 046 059) til midtåpningen
- FI Kiinnitä poimutettu letku (5817 046 059) keskiaukkoon
- SE Fäst den ribbade slangen (5817 046 059) i mittuttaget
- GR Στερεώστε τον εύκαμπτο σωλήνα (5817 046 059) στη μεσαία πρίζα
- TR Çıkıntılı hortumu (5817 046 059) orta ağzına takın
- PL Zamocować wąż (5817 046 059) w wylocie środkowym
- HU Erősítse oda a bordás tömlőt (5817 046 059) a középső nyiláshoz
- CZ Připojte žebrovanou hadici (5817 046 059) ke střednímu otvoru
- SK Pripojte rebrovanú hadicu (5817 046 059) k strednému otvoru
- RO Atașați furtunul cu nervuri (5817 046 059) la orificiul din mijloc
- SI Pritrdite rebrasto cev (5817 046 059) v srednjo odprtino
- BG Прикрепете маркуч (5817 046 059) към средния отвор
- EE Kinnitage voolik (5817 046 059) keskmisesse väljalaskeavasse
- LT Pritvirtinkite rumbuotą žarną (5817 046 059) prie vidurinio išvado
- LV Piestipriniet rievoto cauruli (5817 046 059) vidējai izvadei
- RU Зафиксируйте шланг (5817 046 059) в средней розетке
- RS Pričvrstite rebrasto crevo (5817 046 059) u srednji otvor
- HR Pričvrstite rebrasto crijevo (5817 046 059) u srednji otvor

C

- DE Abschalten und Geschwindigkeit einstellen
- GB Turn on the power switch to the upper position and adjust the speed
- IT Accendere l'interruttore nella posizione bassa e regolare la velocità
- FR Interrupteur d'alimentation en position basse et réglez la vitesse
- ES Poner el interruptor en la posición superior y ajustar la velocidad
- PT Ligue o interruptor na posição superior e ajuste a velocidade
- NL Zet de aan/uit-schakelaar in de bovenste stand en stel de snelheid
- DK Drej kontakten til den øverste position, og juster hastigheden
- NO Drei strømbryteren til opp-posisjon og juster hastigheten
- FI Kytke virtakytkin yläasentoon ja säädä nopeus
- SE Vrid strömbrytaren till det lägre läget och justera hastigheten
- GR Ρυθμίστε το διακόπτη στην κάτω θέση και ρυθμίστε την ταχύτητα
- TR Güç anahtarı üst konumuna çevirip hız ayarlayın
- PL Włączyć przełącznik do górnej pozycji i ustawić prędkość obrotową
- HU Állítsa a kapcsolót felfelé és állítsa be a sebességet
- CZ Přepněte vypínač do dolní polohy a upravte rychlost
- SK Otočte hlavný vypínač do hornej polohy a upravte rýchlosť
- RO Rotiți comutatorul de alimentare în poziția superioară și reglați viteza
- SI Obrnite stikalo za vklop v položaj navzgor in prilagodite hitrost
- BG Превключете в позиция нагоре и регулирайте скоростта
- EE Lülitage toitelüliti ülemisse asendisse ja reguleerige kiirust
- LT Įjunkite maitinimo jungiklį į viršutinę padėtį ir sureguliuokite greitį
- LV Pagrieziet barošanas slēdzi augšējā pozīcijā, un pielāgojiet ātrumu
- RU включи и отрегулируй скорость
- RS Okrenite prekidač za napajanje u gornji položaj i podesite brzinu
- HR Okrenite prekidač za napajanje u gornji položaj i podesite brzinu

DE STAUBABSAUGUNG (ELEKTROWERKZEUGE) ..... 13 - 15
GB SETUP FOR DUST COLLECTION (POWER TOOLS) ..... 13 - 15
IT RACCOLTA DELLA POLVERE (UTENSILI ELETTRICI) ..... 13 - 15
FR DÉPOUSSIÉRAGE (OUTILS ÉLECTRIQUES) ..... 13 - 15
ES PREPARACIÓN PARA LA RECOGIDA DE POLVO (HERRAMIENTAS ELÉCTRICAS) . 13 - 15
PT PREPARADO PARA A RECOLHA DE PÓ (FERRAMENTAS ELÉCTRICAS) .... 13 - 15
NL OPSTELLING VOOR STOFAFZUIGING (ELEKTRISCH GEREEDSCHAP) ..... 13 - 15
DK JUSTERING TIL STØVSUGNING (ELEKTRISK VÆRKTØJ) ..... 13 - 15
NO JUSTERING AV STØVSUGING (ELEKTROVERKTØY) ..... 13 - 15
FI VALMISTELU PÖLYNKERÄYSTÄ VARTEN (SÄHKÖTYÖKALUT) ..... 13 - 15
SE INSTALLATION AV DAMMSUGNING (ELVERKTYG) ..... 13 - 15
GR ΡΥΘΜΙΣΗ ΚΑΘΑΡΙΣΜΟΥ (ΗΛΕΚΤΡΙΚΟ ΕΡΓΑΛΕΙΟ)..... 13 - 15
TR SÜPÜRME AYARI (EKELTRİKLİ CİHAZ) ..... 13 - 15
PL USTAWIENIE DO ZBIERANIA PYŁU (ELEKTRONARZĘDZIA) ..... 13 - 15
HU A PORSZIVÓZÁSI ÜZEMMÓD BEÁLLITÁSA (VILLAMOS SZERSZÁM) ... 13 - 15
CZ NASTAVENÍ VYSÁVÁNÍ (ELEKTRICKÉ NÁŘÁDÍ) ..... 13 - 15
SK NASTAVENIE ZA VYSÁVANIE (ELEKTRICKÉ NÁRADIE) ..... 13 - 15
RO REGLAREA ȘI ASPIRAREA (INSTRUMENT ELECTRIC) ..... 13 - 15
SI NASTAVITEV ZA SESANJE (ELEKTRIČNO ORODJE) ..... 13 - 15
BG НАСТРОЙКА ЗА ПРАХОСМУЧЕНЕ (ЕЛЕКТРИЧЕСКИ ИНСТРУМЕНТИ) .... 13 - 15
EE TOLMUKOGUMISEKS SEADISTAMINE (ELEKTRITÖÖRIISTAD) ..... 13 - 15
LT SĄRANKA DULKĖMS SURINKTI (NAUDOJANT ELEKTRINIUS ĮRANKIUS) ... 13 - 15
LV UZSTĀDĪŠANA PUTEKĻU SAVĀKŠANAI (MEHĀNISKIE INSTRUMENTI) ... 13 - 15
RU УСТАНОВКА ДЛЯ СБОРА ПЫЛИ (ЭЛЕКТРОИНСТРУМЕНТЫ) ..... 13 - 15
RS PODEŠAVANJE ZA USISAVANJE (ELEKTRIČNI ALAT) ..... 13 - 15
HR PODEŠAVANJE ZA USISAVANJE (ELEKTRIČNI ALAT) ..... 13 - 15

A

- DE Setzen Sie den oberen Staubbeutel ein (5817 046 037)
- GB Insert the Upper Dust Bag (5817 046 037)
- IT Inserire il sacchetto superiore della polvere (5817 046 037)
- FR Insérer le sac à poussière supérieur (5817 046 037)
- ES Inserte la bolsa de polvo superior (5817 046 037)
- PT Inserir o saco superior do pó (5817 046 037)
- NL Plaats de bovenste stofzak (5817 046 037)
- DK Indsæt den øverste støvpose (5817 046 037)
- NO Sett inn den øvre støvposen (5817 046 037)
- FI Kiinnitä ylempi pölypussi (5817 046 037)
- SE Sätt in den övre uppsamlingspåsen (5817 046 037)
- GR Τοποθετήστε την τσάντα άνω σκόνης (5817 046 037)
- TR Üst toz torbasını koyun (5817 046 037)
- PL Włożyć górny worek na kurz (5817 046 037)
- HU Helyezze be a felső porzsákot (5817 046 037)
- CZ Vložte horní sáček na prach (5817 046 037)
- SK Vložte horné vrecko na prach (5817 046 037)
- RO Introduceți sacul de praf superior (5817 046 037)
- SI Vstavite zgornjo vrečko za prah (5817 046 037)
- BG Поставете долната торба за прах (5817 046 037)
- EE Sisestage ülemine tolmukott (5817 046 037)
- LT Įdėkite viršutinį dulkių maišelį (5817 046 037)
- LV Ievietojiet augšējo putekļu maisu (5817 046 037)
- RU Вставьте верхний мешок для пыли (5817 046 037)
- RS Ubacite gornju vreću za prašinu (5817 046 037)
- HR Ubacite gornju vrećicu za prašinu (5817 046 037)

B

- DE Öffnen Sie das Fach
- GB Open the compartment
- IT Aprire lo scomparto
- FR Ouvrez le compartiment
- ES Abra el compartimento
- PT Abra o compartimento
- NL Open het compartiment
- DK Sektionen skal åbnes
- NO Åpne støvsugertanken
- FI Avaa lokero
- SE Öppna facket
- GR Ανοίξτε το δοχείο
- TR Bölümü açıp
- PL Otworzyć komorę
- HU Nyissa ki a rekeszt
- CZ Otevřete oddíl
- SK Otvorte priehradku
- RO Deschideți compartimentul
- SI Odprite predel
- BG Отворете отделението
- EE Avage sektsioon
- LT Atidarykite skyrių
- LV Atveriet nodalījumu
- RU Откройте отсек
- RS Otvorite odeljak
- HR Otvorite odjeljak

C

- DE Füllen Sie Wasser bis zum maximalen Füllstand ein
- GB Add water to the maximum level
- IT Aggiungere acqua fino al livello massimo
- FR Ajoutez de l'eau jusqu'au niveau maximum
- ES Añada agua hasta el nivel máximo
- PT Adicione água até o nível máximo
- NL Voeg water toe tot het maximum niveau
- DK Vandet skal fyldes maksimalt
- NO Fyll på med vann til maksimalt nivå
- FI Lisää vettä maksimitasoon saakka
- SE Lägg till vatten till den maximala nivån
- GR γεμίστε το με νερό έως το μέγιστο
- TR En yüksek seviyeye su ekleyin
- PL I dolać wody do maksymalnego poziomu
- HU Töltse fel vizzel a legmagasabb szintig
- CZ Nalejte do něj vodu do maxima
- SK Doplňte vodu na maximálnu hladinu
- RO Adăugați apă până la nivelul maxim
- SI Dodajte vodo do največje možne ravni
- BG Добавете вода до максималното ниво
- EE Lisage vett kuni maksimaalse tasemeni
- LT Įpilkite vandens iki didžiausio lygio
- LV iepildiet ūdeni līdz maksimālajam līmenim
- RU Добавьте воды до максимального уровня
- RS Dodajte vodu do maksimalnog nivoa
- HR Dodajte vodu do maksimalne razine

D

- (DE) Setzen Sie den Filter für Trockenvakuum ein (5817 046 008)
- (GB) Insert the Filter for Dry Vacuum (5817 046 008)
- (IT) Inserire il filtro per vuoto a secco (5817 046 008)
- (FR) Insérer le filtre pour aspirateur à sec (5817 046 008)
- (ES) Inserte el filtro para vacío en seco (5817 046 008)
- (PT) Insira o filtro para vácuo seco (5817 046 008)
- (NL) Plaats het filter voor droog vacuüm (5817 046 008)
- (DK) Isæt filteret til tørt vakuum (5817 046 008)
- (NO) Sett inn filteret for tørt vakuum (5817 046 008)
- (FI) Aseta kuivaimurin suodatin paikoilleen (5817 046 008)
- (SE) Sätt i filtret för torrt vakuum (5817 046 008)
- (GR) Εισαγάγετε το φίλτρο για ξηρό κενό (5817 046 008)
- (TR) Kuru Vakum için Filtreyi Takın (5817 046 008)
- (PL) Włóż filtr do suchej próżni (5817 046 008)
- (HU) Helyezze be a száraz vákuum szűrőjét (5817 046 008)
- (CZ) Vložte filtr pro suché vakuum (5817 046 008)
- (SK) Vložte filter pre suché vákuum (5817 046 008)
- (RO) Introduceți filtrul pentru vid uscat (5817 046 008)
- (SI) Vstavite filter za suh vakuum (5817 046 008)
- (BG) Поставете филтъра за сух вакуум (5817 046 008)
- (EE) Sisestage kuivvaakumi filter (5817 046 008)
- (LT) Įdėkite sauso vakuumo filtrą (5817 046 008)
- (LV) Ievietojiet sausā vakuuma filtru (5817 046 008)
- (RU) Вставьте фильтр для сухого вакуума (5817 046 008)
- (RS) Umetnite filtar za suhi vakuum (5817 046 008)
- (HR) Umetnite filtar za suhi vakuum (5817 046 008)

E

- (DE) Befestigen Sie den Stecker am unteren Fach
- (GB) Attach the plug on the lower compartment
- (IT) Fissare la spina sullo scomparto inferiore
- (FR) Fixez la fiche sur le compartiment inférieur
- (ES) Colocar el tapa en el compartimento inferior
- (PT) Fixar a ficha no compartimento inferior
- (NL) Bevestig de stekker op het onderste compartiment
- (DK) Sæt stikket på den nedre sektion
- (NO) Fest pluggen til den nedre delen
- (FI) Kytke pistoke alalokeroon
- (SE) Fäst stickproppen på det nedre facket
- (GR) Συνδέστε το φις με το κάτω τμήμα
- (TR) Fişi alt bölümüne takın
- (PL) Podłączyć wtyczkę do dolnej komory
- (HU) Erősítse oda a villásdugót az alsó rekeszhez
- (CZ) Připojte zástrčku k dolnímu dílu
- (SK) Pripojte zástrčku k dolnému priečinku
- (RO) Atașați ștecherul la compartimentul inferior
- (SI) Vtič pritrdite na spodnji predel
- (BG) Прикрепете пластмасовата тапа към долното отделение
- (EE) Kinnitage pistik alumise sektsiooni külge
- (LT) Prijunkite kištuką prie apatinio skyriaus
- (LV) Pievienojiet spraudni apakšējam nodalījumam
- (RU) Прикрепить штекер к нижнему отделению
- (RS) Pričvrstite utikač na donji odeljak
- (HR) Pričvrstite utikač na donji odjeljak

F

- (DE) Befestigen Sie den Rippenschlauch (5817 046 059) im oberen Fach
- (GB) Fix the Ribbed Hose (5817 046 059) in the upper compartment
- (IT) Fissare il tubo flessibile nervato (5817 046 059) nel vano superiore
- (FR) Fixez le tuyau (5817 046 059) dans le compartiment supérieur
- (ES) Fije la manguera (5817 046 059) en el compartimento superior
- (PT) Fixar a mangueira (5817 046 059) no compartimento superior
- (NL) Bevestig de slang (5817 046 059) in het bovenste compartiment
- (DK) Flexslange skal fastgøres (5817 046 059) på den øverste section
- (NO) Fest flexslangen (5817 046 059) til den øvre delen
- (FI) Kiinnitä poimutettu letku (5817 046 059) ylälokeroon
- (SE) Fäst den ribbade slangen (5817 046 059) i det övre facket
- (GR) Στερεώστε τον εύκαμπτο σωλήνα (5817 046 059) στο πάνω μέρος
- (TR) Çıkıntılı hortumu (5817 046 059) üst bölümüne takın
- (PL) Zamocować wąż żebrowany (5817046059) w górnej komorze
- (HU) Erősítse oda a bordás tömlőt (5817 046 059) a felső rekeszhez
- (CZ) Připojte žebrovanou hadici (5817 046 059) na horní oddíl
- (SK) Pripojte rebrovanú hadicu (5817 046 059) k hornému priečinku
- (RO) Atașați furtunul (5817 046 059) la compartimentul superior
- (SI) Pritrdite rebrasto cev (5817 046 059) na zgornji predel
- (BG) Прикрепете маркуч (5817 046 059) към горното отделение
- (EE) Kinnitage soonikvoolik (5817 046 059) ülemise sektsiooni külge
- (LT) Pritvirtinkite rumbuotą žarną (5817 046 059) prie viršutinio skyriaus
- (LV) Piestipriniet rievoto cauruli (5817 046 059) augšējam nodalījumam
- (RU) Зажмите шланг (5817046059) в верхнем отсеке
- (RS) Pričvrstite rebrasto crevo (5817 046 059) na gornji odeljak
- (HR) Pričvrstite rebrasto crijevo (5817 046 059) na gornji odjeljak

G

- (DE) Schließen Sie das Elektrowerkzeug an die Steckdose an
- (GB) Connect the power tool on the socket outlet
- (IT) Collegare l'utensile elettrico alla presa di corrente
- (FR) Brancher l'outil électrique sur la prise de courant
- (ES) Conecte la herramienta eléctrica en la toma de corriente
- (PT) Ligar a ferramenta eléctrica na tomada de corrente
- (NL) Sluit het elektrisch gereedschap aan op het stopcontact
- (DK) Sæt elværktøjet i stikkontakten
- (NO) Koble elektroverktøyet til stikkontakt
- (FI) Kytke sähkötyökalu lähtöliittimeen
- (SE) Anslut elverktyget till uttaget
- (GR) Βάλτε το καλώδιο του ρεύματος στην πρίζα
- (TR) Elektrikli cihazı prize takın
- (PL) Podłączyć elektronarzędzie do gniazdka
- (HU) Kapcsolja be a villamos szerszámot a konnektorba
- (CZ) Připojte nářadí k elektrické zásuvce
- (SK) Zapojte elektrické náradie do elektrickej zásuvky
- (RO) Conectați instrumentul electric la priza electrică
- (SI) Električno orodje priključite v električno vtičnico
- (BG) Прикачете електическите инструменти в електрически контакт
- (EE) Ühendage elektritööriist pistikupessa
- (LT) Prijunkite elektrinį įrankį prie lizdo
- (LV) Pievienojiet mehānisko instrumentu strāvas kontaktligzdai
- (RU) Подключите электроинструмент к розетке
- (RS) Utaknite električni alat u utičnicu
- (HR) Utaknite električni alat u utičnicu

H

- (DE) Befestigen Sie den Schlauch (5817 046 059) am Elektrowerkzeug
- (GB) Attach the Ribbed Hose (5817 046 059) on the power tool
- (IT) Fissare il tubo flessibile nervato (5817 046 059) sull'elettroutensile
- (FR) Fixez le tuyau nervuré (5817 046 059) sur l'outil électrique
- (ES) Coloque la manguera (5817 046 059) en la herramienta eléctrica
- (PT) Fixar a mangueira (5817 046 059) na ferramenta eléctrica
- (NL) Bevestig de slang (5817 046 059) op het elektrische gereedschap
- (DK) Flexslange skal fastgøres (5817 046 059) på det elektriske værktøj
- (NO) Fest flexslangen (5817 046 059) til elektroverktøyet
- (FI) Kiinnitä poimutettu letku (5817 046 059) sähkötyökaluun
- (SE) Fäst den ribbade slangen (5817 046 059) på elverktyget
- (GR) Συνδέστε το σωλήνα (5817 046 059) στο εργαλείο
- (TR) Çıkıntılı hortumu (5817 046 059) elektrikli cihaza takın
- (PL) Zamocować wąż (5817 046 059) na narzędziu mechanicznym
- (HU) Erősítse oda a tömlőt (5817 046 059) a villamos szerszámhoz
- (CZ) Připojte žebrovanou hadici (5817 046 059) k elektrickému nářadí
- (SK) Pripojte rebrovanú hadicu (5817 046 059) k elektrickému náradiu
- (RO) Atașați furtunul (5817 046 059) la instrumentul electric
- (SI) Pritrdite rebrasto cev (5817 046 059) na električno orodje
- (BG) Прикрепете маркуча (5817 046 059) към електроинструментите
- (EE) Kinnitage soonikvoolik (5817 046 059) elektritööriista külge
- (LT) Prijunkite rumbuotą žarną (5817 046 059) prie elektrinio įrankio
- (LV) Piestipriniet cauruli (5817 046 059) pie mehāniskā instrumenta
- (RU) Присоедините шланг (5817 046 059) к электроинструменту
- (RS) Pričvrstite rebrasto crevo (5817 046 059) na električni alat
- (HR) Pričvrstite rebrasto crijevo (5817 046 059) na električni alat

I

- (DE) Abschalten und Geschwindigkeit einstellen
- (GB) Turn on the power switch to the lower position and adjust the speed
- (IT) Accendere l'interruttore nella posizione bassa e regolare la velocità
- (FR) Interrupteur d'alimentation en position basse et réglez la vitesse
- (ES) Poner el interruptor en la posición superior y ajustar la velocidad
- (PT) Ligue o interruptor para a posição inferior e ajuste a velocidade
- (NL) Zet de aan/uit-schakelaar in de onderste stand en stel de snelheid
- (DK) Drej kontakten til den øverste position, og juster hastigheden
- (NO) Drei strømbryteren til ned-posisjon og juster hastigheten
- (FI) Kytke virtakytkin ala-asentoon ja säädä nopeus
- (SE) Vrid strömbrytaren till det lägre läget och justera hastigheten
- (GR) Γυρίστε τον επιλογέα προς τα κάτω και ρυθμίστε την ταχύτητα
- (TR) Güç anahtarı alt konumuna çevirip hız ayarlayın
- (PL) Włączyć przełącznik do górnej pozycji i ustawić prędkość obrotową
- (HU) Állítsa a kapcsolót felfelé és állítsa be a sebességet
- (CZ) Přepněte vypínač do dolní polohy a upravte rychlost
- (SK) Prepnite hlavný vypínač do dolnej polohy a upravte rýchlosť
- (RO) Rotiți comutatorul de alimentare în poziția inferioară și reglați viteza
- (SI) Obrnite stikalo za vklop v položaj navzdol in prilagodite hitrost
- (BG) Превключете в позиция нагоре и регулирайте скоростта
- (EE) Lülitage toitelüliti alumisse asendisse ja reguleerige kiirust
- (LT) Įjunkite maitinimo jungiklį į apatinę padėtį ir sureguliuokite greitį
- (LV) Pagrieziet barošanas slēdzi augšējā pozīcijā, un pielāgojiet ātrumu
- (RU) включи и отрегулируй скорость
- (RS) Okrenite prekidač za napajanje u donji položaj i podesite brzinu
- (HR) Okrenite prekidač za napajanje u donji položaj i podesite brzinu

WÜRTH

DE EINRICHTUNG FÜR DIE STAUBABSAUGUNG (PNEUMATISCHE WERKZEUGE) .. 17 - 20
GB SETUP FOR DUST COLLECTION (PNEUMATIC TOOLS) ..... 17 - 20
IT PREDISPOSIZIONE PER LA RACCOLTA DELLA POLVERE (UTENSILI PNEUMATICI).. 17 - 20
FR MISE EN PLACE D'UN SYSTÈME DE DÉPOUSSIÉRAGE (OUTILS PNEUMATIQUES).. 17 - 20
ES PREPARACIÓN PARA LA RECOGIDA DE POLVO (HERRAMIENTAS NEUMÁTICAS) .. 17 - 20
PT PREPARADO PARA A RECOLHA DE PÓ (FERRAMENTAS PNEUMÁTICAS) ..... 17 - 20
NL OPSTELLING VOOR STOFAFZUIGING (PNEUMATISCH GEREEDSCHAP) ..... 17 - 20
DK JUSTERING TIL STØVSUGNING (PNEUMATISK VÆRKTØJ) ..... 17 - 20
NO JUSTERING AV STØVSUGING (PNEUMATISK VERKTØY) ..... 17 - 20
FI VALMISTELU PÖLYNKERÄYSTÄ VARTEN (PAINEILMATYÖKALUT) ..... 17 - 20
SE INSTALLATION FÖR DAMMSUGNING (PNEUMATISKA VERKTYG) ..... 17 - 20
GR ΡΥΘΜΙΣΗ ΚΑΘΑΡΙΣΜΟΥ (ΠΝΕΥΜΑΤΙΚΟ ΕΡΓΑΛΕΙΟ) ..... 17 - 20
TR SÜPÜRME AYARI (PNÖMATİK CİHAZ) ..... 17 - 20
PL USTAWIENIE DO ZBIERANIA PYŁU (NARZĘDZIA PNEUMATYCZNE) ..... 17 - 20
HU A PORSZIVÓZÁSI ÜZEMMÓD BEÁLLITÁSA (PNEUMATIKUS SZERSZÁM) ..... 17 - 20
CZ NASTAVENÍ VYSÁVÁNÍ (PNEUMATICKÉ NÁŘADÍ) ..... 17 - 20
SK NASTAVENIE ZA VYSÁVANIE (PNEUMATICKÉ NÁRADIE) ..... 17 - 20
RO REGLAREA PENTRU ASPIRARE (INSTRUMENT PNEUMATIC) ..... 17 - 20
SI NASTAVITEV ZA SESANJE (PNEVMATSKO ORODJE) ..... 17 - 20
BG НАСТРОЙКА ЗА ПРАХОСМУЧЕНЕ (ПНЕВМАТИЧНИ ИНСТРУМЕНТИ) ..... 17 - 20
EE TOLMUKOGUMISE SEADISTAMINE (PNEUMAATILISED TÖÖRIISTAD) ..... 17 - 20
LT SĄRANKA DULKĖMS SURINKTI (NAUDOJANT PNEUMATINIUS ĮRANKIUS) ..... 17 - 20
LV UZSTĀDĪŠANA PUTEKĻU SAVĀKŠANAI (PNEIMATISKIE INSTRUMENTI) ..... 17 - 20
RU УСТАНОВКА ДЛЯ СБОРА ПЫЛИ (ПНЕВМАТИЧЕСКИЕ ИНСТРУМЕНТЫ) ..... 17 - 20
RS PODEŠAVANJE ZA USISAVANJE (PNEUMATSKI ALAT) ..... 17 - 20
HR PODEŠAVANJE ZA USISAVANJE (PNEUMATSKI ALAT) ..... 17 - 20

A

- DE Setzen Sie den oberen Staubbeutel ein (5817 046 037)
- GB Insert the Upper Dust Bag (5817 046 037)
- IT Inserire il sacchetto superiore della polvere (5817 046 037)
- FR Insérer le sac à poussière supérieur (5817 046 037)
- ES Inserte la bolsa de polvo superior (5817 046 037)
- PT Inserir o saco superior do pó (5817 046 037)
- NL Plaats de bovenste stofzak (5817 046 037)
- DK Indsæt den øverste støvpose (5817 046 037)
- NO Sett inn den øvre støvposen (5817 046 037)
- FI Kiinnitä ylempi pölypussi (5817 046 037)
- SE Sätt in den övre uppsamlingspåsen (5817 046 037)
- GR Τοποθετήστε την τσάντα άνω σκόνης (5817 046 037)
- TR Üst toz torbasını koyun (5817 046 037)
- PL Włożyć górny worek na kurz (5817 046 037)
- HU Helyezze be a felső porzsákot (5817 046 037)
- CZ Vložte horní sáček na prach (5817 046 037)
- SK Vložte horné vrecko na prach (5817 046 037)
- RO Introduceți sacul de praf superior (5817 046 037)
- SI Vstavite zgornjo vrečko za prah (5817 046 037)
- BG Поставете долната торба за прах (5817 046 037)
- EE Sisestage ülemine tolmukott (5817 046 037)
- LT Įdėkite viršutinį dulkių maišelį (5817 046 037)
- LV Ievietojiet augšējo putekļu maisu (5817 046 037)
- RU Вставьте верхний мешок для пыли (5817 046 037)
- RS Ubacite gornju vreću za prašinu (5817 046 037)
- HR Ubacite gornju vrećicu za prašinu (5817 046 037)

B

- DE Öffnen Sie das Fach
- GB Open the compartment
- IT Aprire lo scomparto
- FR Ouvrez le compartiment
- ES Abra el compartimento
- PT Abra o compartimento
- NL Open het compartiment
- DK Sektionen skal åbnes
- NO Åpne støvsugertanken
- FI Avaa lokero
- SE Öppna facket
- GR Ανοίξτε το δοχείο
- TR Bölümü açıp
- PL Otworzyć komorę
- HU Nyissa ki a rekeszt
- CZ Otevřete oddíl
- SK Otvorte priehradku
- RO Deschideți compartimentul
- SI Odprite predel
- BG Отворете отделението
- EE Avage sektsioon
- LT Atidarykite skyrių
- LV Atveriet nodalījumu
- RU Откройте отсек
- RS Otvorite odeljak
- HR Otvorite odjeljak

C

- DE Füllen Sie Wasser bis zum maximalen Füllstand ein
- GB Add water to the maximum level
- IT Aggiungere acqua fino al livello massimo
- FR Ajoutez de l'eau jusqu'au niveau maximum
- ES Añada agua hasta el nivel máximo
- PT Adicione água até o nível máximo
- NL Voeg water toe tot het maximum niveau
- DK Vandet skal fyldes maksimalt
- NO Fyll på med vann til maksimalt nivå
- FI Lisää vettä maksimitasoon saakka
- SE Lägg till vatten till den maximala nivån
- GR γεμίστε το με νερό έως το μέγιστο
- TR En yüksek seviyeye su ekleyin
- PL I dolać wody do maksymalnego poziomu
- HU Töltse fel vizzel a legmagasabb szintig
- CZ Nalejte do něj vodu do maxima
- SK Doplňte vodu na maximálnu hladinu
- RO Adăugați apă până la nivelul maxim
- SI Dodajte vodo do največje možne ravni
- BG Добавете вода до максималното ниво
- EE Lisage vett kuni maksimaalse tasemeni
- LT Įpilkite vandens iki didžiausio lygio
- LV iepildiet ūdeni līdz maksimālajam līmenim
- RU Добавьте воды до максимального уровня
- RS Dodajte vodu do maksimalnog nivoa
- HR Dodajte vodu do maksimalne razine

D

- DE Setzen Sie den Filter für Trockenvakuum ein (5817 046 008)
- GB Insert the Filter for Dry Vacuum (5817 046 008)
- IT Inserire il filtro per vuoto a secco (5817 046 008)
- FR Insérer le filtre pour aspirateur à sec (5817 046 008)
- ES Inserte el filtro para vacío en seco (5817 046 008)
- PT Insira o filtro para vácuo seco (5817 046 008)
- NL Plaats het filter voor droog vacuüm (5817 046 008)
- DK Isæt filteret til tørt vakuum (5817 046 008)
- NO Sett inn filteret for tørt vakuum (5817 046 008)
- FI Aseta kuivaimurin suodatin paikoilleen (5817 046 008)
- SE Sätt i filtret för torrt vakuum (5817 046 008)
- GR Εισαγάγετε το φίλτρο για ξηρό κενό (5817 046 008)
- TR Kuru Vakum için Filtreyi Takın (5817 046 008)
- PL Włóż filtr do suchej próżni (5817 046 008)
- HU Helyezze be a száraz vákuum szűrőjét (5817 046 008)
- CZ Vložte filtr pro suché vakuum (5817 046 008)
- SK Vložte filter pre suché vákuum (5817 046 008)
- RO Introduceți filtrul pentru vid uscat (5817 046 008)
- SI Vstavite filter za suh vakuum (5817 046 008)
- BG Поставете филтъра за сух вакуум (5817 046 008)
- EE Sisestage kuivvaakumi filter (5817 046 008)
- LT Įdėkite sauso vakuumo filtrą (5817 046 008)
- LV Ievietojiet sausā vakuuma filtru (5817 046 008)
- RU Вставьте фильтр для сухого вакуума (5817 046 008)
- RS Umetnite filtar za suhi vakuum (5817 046 008)
- HR Umetnite filtar za suhi vakuum (5817 046 008)

E

- DE Befestigen Sie den Stecker am unteren Fach
- GB Attach the plug on the lower compartment
- IT Fissare la spina sullo scomparto inferiore
- FR Fixez la fiche sur le compartiment inférieur
- ES Colocar el tapa en el compartimento inferior
- PT Fixar a ficha no compartimento inferior
- NL Bevestig de stekker op het onderste compartiment
- DK Sæt stikket på den nedre sektion
- NO Fest pluggen til den nedre delen
- FI Kytke pistoke alalokeroon
- SE Fäst stickproppen på det nedre facket
- GR Συνδέστε το φις με το κάτω τμήμα
- TR Fişi alt bölümüne takın
- PL Podłączyć wtyczkę do dolnej komory
- HU Erősítse oda a villásdugót az alsó rekeszhez
- CZ Připojte zástrčku k dolnímu dílu
- SK Pripojte zástrčku k dolnému priečinku
- RO Atașați ștecherul la compartimentul inferior
- SI Vtič pritrdite na spodnji predel
- BG Прикрепете пластмасовата тапа към долното отделение
- EE Kinnitage pistik alumise sektsiooni külge
- LT Prijunkite kištuką prie apatinio skyriaus
- LV Pievienojiet spraudni apakšējam nodalījumam
- RU Прикрепить штекер к нижнему отделению
- RS Pričvrstite utikač na donji odeljak
- HR Pričvrstite utikač na donji odjeljak

F

- DE 2 in 1 Schlauchpaket (5817 046 071)
- GB 2 in 1 Hose Assembly (5817 046 071)
- IT Gruppo tubo flessibile 2 in 1 (5817 046 071)
- FR Ensemble de tuyaux 2 en 1 (5817 046 071)
- ES Conjunto de mangueras 2 en 1 (5817 046 071)
- PT Mangueira 2 em 1 (5817 046 071)
- NL 2 in 1 slangassemblage (5817 046 071)
- DK Slangesamling 2 i 1 (5817 046 071)
- NO Slangesammenstilling 2 i 1 (5817 046 071)
- FI Kaksi yhdessä -letkukokoonpano (5817 046 071)
- SE 2 i 1 slangmontering (5817 046 071)
- GR Ευκαμπτος σωλήνας 2 σε 1 (5817 046 071)
- TR 2'si 1 arada hortum montajı (5817 046 071)
- PL 2 w 1 zespół węża (5817 046 071)
- HU Tömlőszerkezet 2 az 1-ben (5817 046 071)
- CZ Sestava hadic 2 v 1 (5817 046 071)
- SK Zostava hadice 2 v 1(5817 046 071)
- RO Ansamblul furtunului 2 υ 1 (5817 046 071)
- SI Sklop cevi 2 v 1 (5817 046 071)
- BG Състав на маркуча 2 в 1 (5817 046 071)
- EE Kaks-ühes voolikute komplekt (5817 046 071)
- LT Žarnos rinkinys „du viename" (5817 046 071)
- LV Caurules montāža divi vienā (5817 046 071)
- RU 2 в 1 сборке шлангов (5817 046 071)
- RS Sklop creva 2 υ 1 (5817 046 071)
- HR Sklop crijeva 2 υ 1 (5817 046 071)

G

DE Verbinden Sie die Buchsenkupplung am Pneumatikwerkzeug
GB Connect the female coupling on the pneumatic tool
IT Collegare l'attacco femmina dell'attrezzo pneumatico
FR Branchez le raccord femelle sur l'outil pneumatique
ES Conecte el acoplamiento hembra de la herramienta neumática
PT Ligar o acoplamento fêmea na ferramenta pneumática
NL Verbind de vrouwelijke koppeling op het pneumatische gereedschap
DK Fastgør hunkoblingen til det pneumatiske værktøj
NO Fest hunnkontakt til pneumatisk verktøy
FI Kytke naarasliitin paineilmatyökaluun
SE Anslut den kvinnliga kopplingen till det pneumatiska verktyget
GR Συνδέστε το θυλικό σύνδεσμο στο πνευματικό εργαλείο
TR Pnömatik cihaza dişi bağlantı elemanını takın
PL Podłącz złącze żeńskie na narzędziu pneumatycznym
HU Csatlakoztassa az anyacsőkötést a pneumatikus szerszámhoz
CZ Připevněte vnitřní spojku k pneumatickému nástroji
SK Pripojte vnútornú spojku k pneumatickému náradiu
RO Conectați cuplajul feminin la instrumentul pneumatic
SI Ženski konektor priključite na pnevmatsko orodje
BG Прикачете женския контакт към пневматичните инструменти
EE Ühendage pneumaatiline tööriist naissoost ühenduse külge
LT Prijunkite apgaubiančią movą prie pneumatinio įrankio
LV Pievienojiet aptverošo skavu pneimatiskajam instrumentam
RU Подсоедините гнездовую муфту к пневматическому инструменту
RS Priključite žensku spojnicu na pneumatski alat
HR Priključite žensku spojnicu na pneumatski alat

H

DE Dann den Schlauch am Luftauslass des Werkzeugs
GB Then the hose on the air exhaust of the tool
IT Poi il tubo sullo scarico dell'aria dell'utensile
FR Puis le tuyau sur l'échappement d'air de l'outil
ES A continuación, la manguera en el escape de aire de la herramienta
PT Depois a mangueira no escape de ar da ferramenta
NL Dan de slang op de luchtuitlaat van het gereedschap
DK Tilslut derefter slangen til værktøjets luftudgang
NO Koble deretter slangen til luftutløpet på verktøyet
FI Sitten letku työkalun ilmanpoistoon
SE Sedan anslut slangen till verktygets luftutlopp
GR Στερεώστε τον εύκαμπτο σωλήνα στην εξάτμιση αέρα του εργαλείου
TR Ardından hortumu cihazdaki hava çıkış deliğine takın
PL Następnie należy podłączyć wąż do wylotu powietrza z narzędzia
HU Majd csatlakoztassa a tömlőt a szerszám légelvezetőjéhez
CZ Poté připojte hadici pro odvod vzduchu nářadí
SK Potom pripojte hadicu k výstupu vzduchu z náradia
RO Apoi conectați furtunul la ieșirea aerului instrumentului
SI Nato cev priključite na odtok zraka orodja
BG Прикачете маркуча към отвод за въздух на инструментити
EE Seejärel voolik tööriista õhu väljalaskeavasse
LT Tada prijunkite žarną prie įrankio oro išmetimo angos
LV Pēc tam pievienojiet cauruli instrumenta gaisa izplūdes vietai
RU Затем шланг на выходе воздуха из инструмента
RS Zatim priključite crevo na odvod vazduha alata
HR Zatim priključite crijevo na odvod zraka alata

I

DE Stecken Sie den männlichen Nippel in den Staubsaugereingang
GB Attach the male nipple in the vacuum cleaner inlet
IT Attaccare il nipplo maschio all'ingresso dell'aspirapolvere
FR Fixez le mamelon mâle dans l'entrée de l'aspirateur
ES Coloque la boquilla macho en la entrada de la aspiradora
PT Prenda o conector macho na entrada do aspirador
NL Bevestig de mannelijke nippel in de stofzuigerinlaat
DK Fastgør hankoblingen til støvsugerens luftindgang
NO Fest hankontakt til støvsugeren
FI Kytke urospuolinen nippa pölynimurin tuloaukkoon
SE Anslut den manliga kopplingen till dammsugarens inlopp
GR Συνδέστε το βύσμα στην είσοδο της ηλεκτρικής σκούπας
TR Erkek bağlantı elemanını elektrik süpürgenin giriş ağzına takın
PL Podłącz męski króciec do wlotu odkurzacza
HU Akassza az apacsőkötést a porszívó bemenetére
CZ Připojte zástrčku k vstupu vysavače
SK Pripojte zástrčku k vstupu vysávača
RO Conectați cuplajul masculin la intrarea aspiratorului
SI Moški konektor pritrdite na dovod sesalnika
BG Прикачете мъжкия контакт към входа на прахосмукачка
EE Kinnitage isane nippel tolmuimeja sisselaskeavasse
LT Prijunkite kištuką prie dulkių siurblio įleidimo angos
LV Piestipriniet ietverošo nipeli putekļsūcēja ieplūdes vietai
RU Прикрепите мужской сосок к впускному отверстию пылесоса
RS Prikačite mušku spojnicu na ulaz usisivača
HR Prikačite mušku spojnicu na ulaz usisivača

J

- (DE) Dann den Schlauch am oberen Fach
- (GB) Then the hose on the upper compartment
- (IT) Poi il tubo sul compartimento superiore
- (FR) Puis le tuyau du compartiment supérieur
- (ES) Entonces la manguera del compartimento superior
- (PT) Depois a mangueira no compartimento superior
- (NL) Dan de slang op het bovenste compartiment
- (DK) Og derefter slangen til den øvre section
- (NO) Og deretter slangen til den øvre delen
- (FI) Sitten letku ylälokeroon
- (SE) Och sedan anslut slangen till det övre facket
- (GR) Και μετά τον εύκαμπτο σωλήνα στο πάνω τμήμα
- (TR) Sonrasında hortumu üst bölümüne takın
- (PL) Następnie wąż na górnym przedziale
- (HU) Ezután pedig a tömlőt a felső rekeszre
- (CZ) A poté hadici na horní díl
- (SK) A potom hadicu do horného priečinku
- (RO) Și apoi furtunul la compartimentul superior
- (SI) In nato cev na zgornji predel
- (BG) А след това маркуча към горния отвод
- (EE) Seejärel voolik ülemise sektsiooni külge
- (LT) Tada prijunkite žarną prie viršutinio skyriaus
- (LV) Pēc tam pievienojiet cauruli augšējam nodalījumam
- (RU) Затем шланг на верхнем отделении
- (RS) A potom crevo na gornji odeljak
- (HR) A potom crijevo na gornji odjeljak

K

- (DE) Schließen Sie den Schlauch vom Luftkompressor an den Einlass an
- (GB) Connect the hose from the air compressor in the vacuum cleaner inlet
- (IT) collegare il tubo del compressore all'ingresso dell'aspirapolvere
- (FR) Connectez le tuyau du compresseur d'air à l'entrée de l'aspirateur
- (ES) Conecte la manguera del compresor en la entrada de la aspiradora
- (PT) Ligue a mangueira do compressor de ar na entrada do aspirador
- (NL) Sluit de slang van de luchtcompressor aan op de stofzuigerinlaat
- (DK) Tilslut slangen fra luftkompressoren til støvsugerindgangen
- (NO) Til slutt skal slangen fra luftkompressoren kobles til støvsugerinntak
- (FI) Kytke lopuksi letku ilmakompressorista pölynimurin tuloaukkoon
- (SE) Till slut, anslut slangen från luftkompressorn till dammsugarens inlopp
- (GR) Συνδέστε το σωλήνα από την πρίζα στην ηλεκτρική σκούπα
- (TR) Girişteki kompresörden gelen hortumu bağlayın
- (PL) Podłączyć wąż od kompresora do wlotu odkurzacza
- (HU) S végül a légsűrítő tömlőjét a porszívó bemenetére
- (CZ) Nakonec, připojte hadici z kompresoru vzduchu na vstup vysavače
- (SK) Pripojte hadicu zo vzduchového kompresora k vstupu vysávača
- (RO) Conectați furtunul din compresorul la intrarea aspiratorului
- (SI) Na koncu priključite cev iz zračnega kompresorja na vstop v sesalnik
- (BG) Свържете маркуча от компресора към входа
- (EE) Ühendage õhukompressori voolik tolmuimeja sisselaskeavasse
- (LT) Prijunkite žarną nuo kompresoriaus prie dulkių siurblio įleidimo angos
- (LV) Pievienojiet cauruli no gaisa kompresora putekļsūcēja ieplūdes vietai
- (RU) Подсоедините шланг от компрессора к входу пылесоса
- (RS) Na kraju, priključite crevo iz kompresora vazduha na ulaz usisivača
- (HR) Na kraju, priključite crijevo iz kompresora zraka na ulaz usisivača

L

- (DE) Abschalten und Geschwindigkeit einstellen
- (GB) Turn on the power switch to the lower position and adjust the speed
- (IT) Accendere l'interruttore nella posizione bassa e regolare la velocità
- (FR) Interrupteur d'alimentation en position basse et réglez la vitesse
- (ES) Poner el interruptor en la posición superior y ajustar la velocidad
- (PT) Ligue o interruptor para a posição inferior e ajuste a velocidade
- (NL) Zet de aan/uit-schakelaar in de onderste stand en stel de snelheid
- (DK) Drej kontakten til den øverste position, og juster hastigheden
- (NO) Drei strømbryteren til ned-posisjon og juster hastigheten
- (FI) Kytke virtakytkin ala-asentoon ja säädä nopeus
- (SE) Vrid strömbrytaren till det lägre läget och justera hastigheten
- (GR) Γυρίστε τον επιλογέα προς τα κάτω και ρυθμίστε την ταχύτητα
- (TR) Güç anahtarı alt konumuna çevirip hız ayarlayın
- (PL) Włączyć przełącznik do górnej pozycji i ustawić prędkość obrotową
- (HU) Állítsa a kapcsolót felfelé és állítsa be a sebességet
- (CZ) Přepněte vypínač do dolní polohy a upravte rychlost
- (SK) Prepnite hlavný vypínač do dolnej polohy a upravte rýchlosť
- (RO) Rotiți comutatorul de alimentare în poziția inferioară și reglați viteza
- (SI) Obrnite stikalo za vklop v položaj navzdol in prilagodite hitrost
- (BG) Превключете в позиция нагоре и регулирайте скоростта
- (EE) Lülitage toitelüliti alumisse asendisse ja reguleerige kiirust
- (LT) Įjunkite maitinimo jungiklį į apatinę padėtį ir sureguliuokite greitį
- (LV) Pagrieziet barošanas slēdzi augšējā pozīcijā, un pielāgojiet ātrumu
- (RU) включи и отрегулируй скорость
- (RS) Okrenite prekidač za napajanje u donji položaj i podesite brzinu
- (HR) Okrenite prekidač za napajanje u donji položaj i podesite brzinu

WÜRTH

DE ..... 22 – 24
GB ..... 25 – 26
IT ..... 27 – 29
FR ..... 30 – 32
ES ..... 33 – 35
PT ..... 36 – 38
NL ..... 39 – 41
DK ..... 42 – 44
NO ..... 45 – 46
FI ..... 47 – 48
SE ..... 49 – 51
GR ..... 52 – 54
TR ..... 55 – 57
PL ..... 58 – 60
HU ..... 61 – 63
CZ ..... 64 – 66
SK ..... 67 – 69
RO ..... 70 – 72
SI ..... 73 – 75
BG ..... 76 – 78
EE ..... 79 – 81
LT ..... 82 – 84
LV ..... 85 – 87
RU ..... 88 – 90
RS ..... 91 – 93
HR ..... 94 – 96
CE ..... 97 – 100

DE

Nass-und trockensauger

Lesen Sie alle Sicherheitshinweise und alle Anweisungen. Versäumnisse bei der Einhaltung der Hinweise und Anweisungen können elektrischen Schlag, Brand und/oder schwere Verletzungen verursachen. Bewahren Sie alle Sicherheitshinweise und Anweisungen für die Zukunft auf. Der in den Sicherheitshinweisen verwendete Begriff „Elektrowerkzeug“ bezieht sich auf netzbetriebene Elektrowerkzeuge (mit Netzleitung) oder auf akkubetriebene Elektrowerkzeuge (ohne Netzleitung).

Sicherheitshinweise

01 Nicht in Räumen mit brennbaren Flüssigkeiten, Gasen oder in explosionsgefährdeter Umgebung verwenden; vor Feuer schützen.
02 Schalten Sie den Schalter aus und entfernen Sie den Stecker, bevor Sie das Gerät reinigen oder reparieren, um Brandgefahr zu vermeiden.
03 Achten Sie darauf, dass der Schlauch und das Gehäuse elektrostatische Kräfte verursachen können.
04 Treten Sie nicht auf den Schlauch, ziehen oder biegen Sie ihn nicht. Wenn der Schlauch beschädigt ist, verwenden Sie ihn nicht. Achten Sie darauf, den Schlauch nicht mit schweren Gegenständen oder Klingen zu beschädigen.
05 Vergewissern Sie sich, das Kabel nicht mit der Tür einzuklemmen, und ziehen Sie nicht am Kabel der Saugmaschine; Kabel schützen.
06 Beim Gebrauch ist ein persönlicher Schutz erforderlich. Halten Sie sich von saugenden Saugmaschinenteilen oder Teilen im Betrieb fern.
07 Tauchen Sie das gesamte Gerät nicht in Wasser. Berühren Sie den Stecker nicht mit nassen Händen oder einem feuchten Handtuch, um die Gefahr eines Stromschlags zu vermeiden.
08 Die Spannung muss mit der Versorgungsspannung übereinstimmen, und das Gerät nicht außerhalb des angegebenen Spannungsbereichs verwenden.
09 Entfernen Sie vor dem Aufsaugen von Wasser den Staubbeutel und die Filter, und verwenden Sie einen Schwammfilter.
10 Halten Sie das Gerät in Situationen sauber, in denen der Behälter viel Staub enthält.

Warnung

01 Lassen Sie kein Glas, Kleber, Metallpartikel und andere scharfe Rückstände im Schlauch, bzw. im Gehäuse sich ansammeln, da sonst diese den Schlauch, den Filterbeutel usw. beschädigen werden.
02 Saugen Sie keine heißen, brennbaren und explosiven Gegenstände ab, und vermeiden Sie die Gefahr von Feuer und Stromschlag.
03 Das Absaugen von Haaren, Papier, Zement, Kalk, Zinn- und Bleipulver, sowie klebrigen Gegenständen blockiert die Saugmaschine leicht, und kann einen Brand verursachen. Daher wird das Absaugen dieser Stoffe nicht empfohlen.
04 Verwenden Sie die Saugmaschine nicht über einen längeren Zeitraum, wenn der Lufteinlass blockiert ist. Andernfalls kann die Saugmaschine beschädigt werden.
05 Wenn ein ungewöhnliches Geräusch zu hören ist, unterbrechen Sie die Arbeit, überprüfen und reinigen Sie das Gerät.
06 Um Unfälle zu vermeiden, ist es nicht erlaubt, dass Kinder das Saugmaschinenzubehör als Spielzeug verwenden.
07 Verwenden Sie bei Hochspannung spezielle Anschlusskabel; vor Feuer schützen.
08 Wenn das Gerät nicht verwendet wird, ziehen Sie den Stecker heraus. Lassen Sie das eingeschaltete Gerät nicht unbeaufsichtigt.
09 Halten Sie die Saugmaschine oder das Kabel nicht in der Nähe einer Wärmequelle; vor Feuer schützen.
10 Verwenden Sie kein beschädigtes Kabel und keinen beschädigten Stecker. Wenn diese beschädigt sind, sollten sie von Fachleuten repariert werden.
11 Das Gerät darf nicht von Personen (einschließlich

Kindern) mit eingeschränkten körperlichen, sensorischen oder geistigen Fähigkeiten oder mangelnder Erfahrung und Kenntnis benutzt werden, es sei denn, sie werden beaufsichtigt oder erhalten eine Einweisung.

12 Kinder, die beaufsichtigt werden, nicht mit dem Gerät spielen.

13 Vor der Reinigung oder Wartung des Geräts muss der Stecker aus der Steckdose gezogen werden.

14 Wenn das Netzkabel beschädigt ist, muss es durch den Hersteller, seinen Kundendienst oder ähnlich qualifizierte Personen ersetzt werden, um eine Gefährdung zu vermeiden.

Produktanweisungen

Technische Daten

Nennspannung	220-240V~
Nennfrequenz	50/60Hz
Nennaufnahme	1600W
Saugleistung	>18kPa

Lieferumfang

Bezeichnung	Menge
Saugmaschine	1
Schlauch	1
Teleskoprohr	1
Bodenbürste	1
Rundbürste	1
Kleine Düse	1
Arbeitsanweisungen	1

Hauptkomponenten

Nr.	Bezeichnung	Nr.	Bezeichnung
1	Bodenbürste	8	Ansaugstutzen vorne
2	Teleskoprohr	9	Schubstange
3	Schlauchanschluss	10	Kabel
4	Schlauch	11	Klemmen
5	Ansaugstutzen oben	12	Behälter
6	Handgriff	13	Kleine Düse
7	Schalter	14	Runddüse

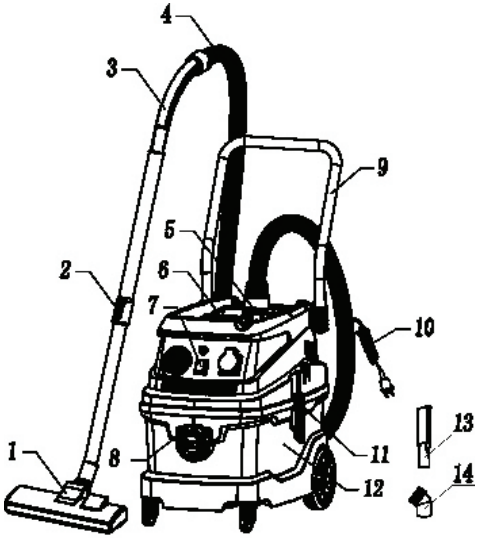

Wartung

- Um die Lebensdauer Ihres Geräts zu verlängern, sollte es bei jedem Gebrauch nicht länger als 20 Minuten im Betrieb sein.
- Reinigen Sie nach Gebrauch das Gehäuse, den Filter und den Staubbeutel, um die Lebensdauer des Geräts zu verlängern.
- Schließen Sie das Versorgungskabel gut an und stecken Sie das Zubehör in die Öffnung ein.
- Entleeren Sie nach Gebrauch das Schmutzwasser, um Rostbildung oder Korrosion der Saugmaschine zu vermeiden.
- Reinigen Sie die Oberfläche der Saugmaschine mit einem trockenen Tuch, damit kein Wasser in die Saugmaschine gelangt, da dies einen Kurzschluss verursachen und sogar zum Entzünden der Saugmaschine führen kann.

Anleitungen zur Behebung gewöhnlicher Fehler

Fehler	Mögliche Ursache	Behebung
Motorausfall	1. Überprüfen Sie, ob der Stecker ordnungsgemäß verdrahtet ist. 2. Überprüfen Sie die Steckdose auf Strom. 3. Stellen Sie sicher, dass der Schalter eingeschaltet ist.	1. Stecken Sie den Stecker wieder in die Steckdose. 2. Stellen Sie sicher, dass die Steckdose mit Strom versorgt wird. Den Schalter einschalten.
Reduzierte Saugleistung	1. Überprüfen Sie, ob Bürste, Schlauch und Teleskoprohr verstopft sind. 2. Überprüfen Sie, ob der Staubbeutel voller Staub ist. Überprüfen Sie, ob der Filter verstopft ist.	1. Beseitigen Sie die Ursache der Blockierung. 2. Staubbeutel reinigen. 3. Filter reinigen.
Heiße Luft tritt aus	1. Überprüfen Sie, ob die Saugleistung normal ist. 2. Überprüfen Sie, ob Sie die Saugmaschine länger als 20 Minuten benutzt haben.	1. Die heiße Luft aus der Saugmaschine ist durch das Warmlaufen des Motors verursacht. Es ist üblich; Sie können mit dem Gebrauch fortsetzen. 2. Schalten Sie die Saugmaschine für 20 Minuten aus, ruhen lassen bevor Sie das Gerät wieder in Betrieb nehmen.

Umweltschutz

Rohstoffe recyceln, anstatt sie als Abfall zu entsorgen. Das Gerät, Zubehör und die Verpackung sind für ein umweltschonendes Recycling zu sortieren. Die Kunststoffteile sind für klassifiziertes Recycling gekennzeichnet.

Nur für EU-Länder:
Werfen Sie Elektrowerkzeuge nicht in den Hausmüll! Gemäß der Europäischen Richtlinie 2012/19/EU über Elektro- und Elektronik-Altgeräte und ihrer Umsetzung in nationales Recht müssen nicht mehr gebrauchsfähige Elektrowerkzeuge getrennt gesammelt und einer umweltgerechten Wiederverwertung zugeführt werden.

GB Wet / Dry Vacuum Cleaner

Read all safety warnings and all instructions. Failure to follow the warnings and instructions may result in electric shock, fire and/or serious injury. Save all warnings and instructions for future reference. The term “power tool” in the warnings refers to your mains-operated (corded) power tool or battery-operated (cordless) power tool.

Safety Use Considerations

1 Don’t use in flammable liquid, gas, or with explosion-proof requirements region, protect from fire
2 Turn off the switch and take off plug before clean or repair to avoid the risk from fire
3 Hose and the body may cause electrostatic, pay attention to this
4 Don’t trample, pulling folding hose, when hose is damaged, do not continue use, don’t use heavy or sharp blade pressure hose
5 Don’ t let the power cord clamp in the crack of the door or use cord pulling the vacuum cleaner, protect the cord
6 Protect own safety Mien use, keep the body away from the vacuum cleaner suction or activity parts
7 Avoid put the whole machine in the water, don’t touch the plug with wet hands or a wet towel, to prevent electric shock
8 Voltage must be consistent with the power supply voltage, don’t use beyond the voltage range
9 Before water absorption, please remove the dust bags, filters, use the sponge filter
10 Keep clean when the tank have a lot of dust

Warning

1 Don t let the glass, tack, iron and other sharp debris remaining in the hose, body, otherwise it will damage the hose, filter bag, etc
2 Don t inhale hot , fire and caustic, flammable and explosive objects, avoid the risk from fire or electric shocking
3 Inhalation of hair, paper, cement, lime, putty powder, sticky objects will easily block the vacuum, caused fire, not recommend suction these object
4 Do not use long time Wien the air inlet is blocking, otherwise will damage the vacuum
5 Stop use when abnormal sound, checking and clean
6 Please don t let children use a vacuum cleaner accessories as a toy, in order to prevent the accident
7 When the electricity is big, use separated patch board, prevent from fire
8 Pull off the plug when not use, in working status , do not leave.
9 Do not keep the vacuum or cord near the hot sources, protect from fire
10 Do not use damaged cord and plug, if broken, must be repaired by professionals
11 The appliance is not to be used by persons (including children) with reduced physical, sensory or mental capabilities, or lack of experience and knowledge, unless they have been given supervision or instruction.
12 Children being supervised not to play with the appliance.
13 The plug must be removed from the socket-outlet before cleaning or maintaining the appliance.
14 If the supply cord is damaged, it must be replaced by the manufacturer, its service agent or similarly qualified persons in order to avoid a hazard.

Product Instructions

Technical data

Rated voltage	220-240V~
Rated frequency	50/60Hz
Rated power	1600W
Vacuum	>18kPa

Packing list

Name	Quantity
Vacuum cleaner	1
Hose	1

Telescope tube	1
Floor brush	1
Round brush	1
Small nozzle	1
Manuals	1

Main Components

no	name	no	name
1	floor brush	8	front suction
2	telescope tube	9	pushing rod
3	hose connector	10	cable
4	hose	11	clamps
5	upper suction	12	tank
6	handle	13	small nozzle
7	switch	14	round nozzle

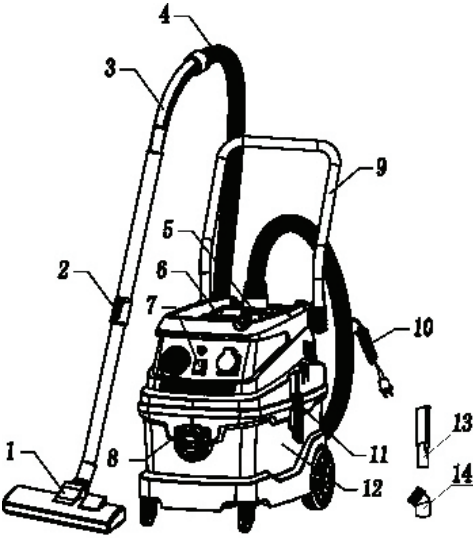

Maintenance

- In order to lengthen the life time, single using time is better not more than 20 minutes
- In order to lengthen the life time, clean the body, filter and dustbag after use.
- Twine the power cord well, put accessories in slot
- Clean the dirty water after using to prevent the rusting or corrosion of barrel.
- Clean the surface of vacuum cleaner with dry cloth to prevent water into vacuum 0 cleaner caused short circuit even vacuum cleaner burning.

Common Fault Guides

Fault	Possible reason	Handling method
Motor failure	1.Check power plug if it is wired up properly? 2.Check power socket if it is electricity? 3.Check the switch if it is turned on	1.Reput the plug into the socket 2.Make sure the power socket is electricity 3.Turn on the switch
Suc-tion abate	1.Check brush, hose and tele-scopic tube if they are blocked? 2.Check dustbag if it is with full dust? 3.Check the filter if it is blocked	1.Clean the blockages 2.Clean the dustbag 3.Clean the filter
Hot air outlet	1.Check the suction if it is normal 2.Check the using time if it is more than 20 minutes	1.The hot air from vacuum cleaner is caused by motor heat conducting. It's common , please continue to use. 2.Please turn off to rest 20 minute before use again.

Environmental Protection

Recycle raw materials instead of disposing as waste. Machine, accessories and packaging should be sorted for environment - friendly recycling.
The plastic components are labeled for categorized recycling.

Only for EU countries:
Do not dispose of power tools into household waste! According to the European Guide Lines 2012/19/EC for waste electric and electronic equipment and its implementation into national law, power tools that are no longer usable must be collected separately and recycled in an environmentally friendly manner.
Würth will gladly take back your defective Würth power tool free of charge.

IT Aspirapolvere

Leggere tutte le avvertenze di sicurezza e tutte le istruzioni. La mancata osservanza delle avvertenze e delle istruzioni può provocare scosse elettriche, incendi e/o lesioni gravi. Conservare tutti le avvertenze e le istruzioni per riferimenti futuri. Il termine "elettroutensile" nelle avvertenze si riferisce al vostro utensile elettrico collegato all'unità di alimentazione via cavi oppure a batterie.

Avvertimenti di sicurezza

01 Non lo usate nei locali in cui ci sono liquidi infiammabili, gas, né nelle zone in cui sono possibili le esplosioni; proteggetelo dall'incendio.
02 Spegnete l'interruttore e tirate la spina fuori prima di pulizia o riparazione, per evitare il rischio dall'incendio.
03 Tenete presente che il tubo e l'alloggiamento possono causare le forze elettrostatiche.
04 Non calpestate, tirate o piegate il tubo; quando il tubo è danneggiato, non lo usate; attenti a non danneggiare il tubo con gli oggetti pesanti o con le lame.
05 Provvedete a non far schiacciare il cavo dalla porta, e non tirate il cavo dell'aspirapolvere; proteggete il cavo.
06 E' necessaria la protezione personale durante l'uso, mantenetevi lontano dalle parti aspiranti dell'aspirapolvere o dalle parti operanti.
07 Non immergete l'intero dispositivo nell'acqua; per evitare il rischio dalla scossa elettrica, non toccate con le mani umide o con l'asciugamano umido.
08 La tensione deve corrispondere alla tensione di alimentazione, quindi non usate il dispositivo fuori della gamma della tensione prevista.
09 Prima di aspirare l'acqua, vi preghiamo di rimuovere il sacchetto per la polvere, i filtri, e di usare il filtro spugnoso.
10 Mantenete pulito il dispositivo nelle situazioni in cui il serbatoio contiene molta polvere.

Avvertimento

01 Non permettete l'accumulo di vetro, colla, metallo minuto e altri residui affilati nel tubo, nell'alloggiamento, perché altrimenti gli stessi danneggiano il tubo, il sacchetto del filtro, ecc.
02 Non aspirate gli oggetti caldi, infiammabili ed esplosivi, evitate il rischio dall'incendio e dalla scossa elettrica.
03 Aspirazione di peli, carta, cemento, malta, polvere di stagno e di piombo, oggetti appiccicosi, può bloccare facilmente l'aspirapolvere, e quindi l'aspirazione degli stessi non è consigliata.
04 Non usate l'aspirapolvere durante un periodo prolungato nel caso in cui l'entrata dell'aria è bloccata, perché altrimenti può avvenire il danno all'aspirapolvere.
05 Se sentite un suono strano, smettete di aspirare, controllatelo e pulitelo.
06 Per prevenire gli infortuni, vi preghiamo di non permettete ai bambini usare l'attrezzatura aggiuntiva dell'aspirapolvere come giocattoli.
07 Quando la tensione è alta, usate gli speciali cavi di connessione; proteggetelo dall'incendio.
08 Quando non usate il dispositivo, tirate fuori la spina. Quando il dispositivo è acceso, non lasciatelo incustodito.
09 Non tenete l'aspirapolvere o il cavo vicino alla fonte di calore; proteggetelo dall'incendio.
10 Non usate il cavo e la spina danneggiata; se sono danneggiati, devono essere riparati dalle persone qualificate.
11 L'apparecchio non deve essere utilizzato da persone (compresi i bambini) con ridotte capacità fisiche, sensoriali o mentali, o con scarsa esperienza e conoscenza, a meno che non siano state sottoposte a supervisione o istruzione.
12 Che i bambini siano sorvegliati e non giochino con l'apparecchio.
13 Prima di procedere alla pulizia o alla manutenzione dell'apparecchio, è necessario rimuovere la spina dalla presa di corrente.
14 Se il cavo di alimentazione è danneggiato, deve

essere sostituito dal produttore, dal suo agente di assistenza o da persone analogamente qualificate, al fine di evitare un pericolo.

Istruzione per il prodotto

Dati tecnici

Tensione nominale	220-240V~
Frequenza nominale	50/60Hz
Potenza nominale	1600W
Potenza di aspirazione	>18kPa

Contenuto del pacco

Denominazione	Quantità
Aspirapolvere	1
Tubo	1
Tubo telescopico	1
Spazzola per pavimenti	1
Spazzola rotonda	1
Piccolo ugello	1
Istruzione per l'uso	1

Componenti principali

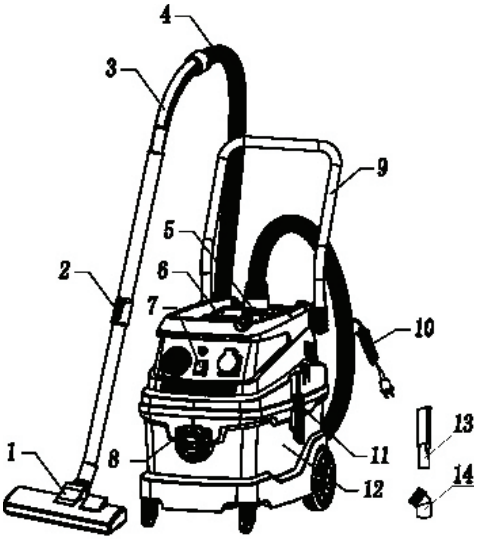

N.	Denominazione	N.	Denominazione
1	Spazzola per pavimenti	8	Porta di aspirazione anteriore
2	Tubo telescopico	9	Maniglia per spingere
3	Connessione di tubo	10	Cavo
4	Tubo	11	Morsetti
5	Porta di aspirazione superiore	12	Serbatoio
6	Maniglia	13	Ugello piccolo
7	Interruttore	14	Ugello rotondo

Manutenzione

- Per prolungare il ciclo di vita del dispositivo, lo stesso non deve funzionare più di 20 minuti in ogni uso.
- Per prolungare il ciclo di vita del dispositivo, dopo l'uso pulite l'alloggiamento, il filtro e il sacchetto per la polvere.
- Legate bene il cavo di alimentazione e mettete l'attrezzatura aggiuntiva nell'apertura.
- Dopo l'uso scaricate l'acqua sporca per prevenire l'arrugginimento o la corrosione dell'aspirapolvere.
- Pulite la superficie dell'aspirapolvere con lo straccio secco per prevenire la penetrazione dell'acqua nell'aspirapolvere, perché esso può causare il corto circuito e anche il surriscaldamento dell'aspirapolvere.

Risoluzione dei soliti problemi

Problema	Possibile causa	Risoluzione del problema
Guasto al motore	1.Controllate se l'interruttore è correttamente collegato. 2.Controllate se c'è alimentazione nella presa. 3. Controllate se l'interruttore è acceso.	1.Reinserite la spina nella presa. 2.Assicuratevi che ci sia alimentazione nella presa. 3. Accendete l'interruttore.

Declino della potenza di aspirazione	1. Controllate se la spazzola, il tubo e il tubo telescopico sono bloccati. 2. Controllate se il sacchetto per la polvere è pieno di polvere. 3. Controllate se il filtro è bloccato.	1. Rimuovete la causa del blocco. 2. Pulite il sacchetto per la polvere. 3. Pulite il filtro.
Uscita dell'aria calda	1. Controllate se la potenza di aspirazione è normale. 2. Controllate se avete usato l'aspirapolvere oltre i 20 minuti.	1. L'aria calda dall'aspirapolvere causa il riscaldamento del motore. Questo è normale; vi preghiamo di continuare con l'uso. 2. Spegnete l'aspirapolvere a 20 minuti, per farlo riposare prima di riusarlo.

Tutela dell'ambiente

Riciclare le materie prime invece di smaltirle come rifiuti. Le macchine, gli accessori e gli imballaggi devono essere ordinati ai fini del riciclaggio organico. I componenti in plastica sono contrassegnati per il riciclaggio per categoria.

Solo per i Paesi della CE:
Non gettare elettroutensili dismessi tra i rifiuti domestici! Conformemente alla norma della direttiva 2012/19/UE sui rifiuti di apparecchiature elettriche ed elettroniche (RAEE) ed all'attuazione del recepimento nel diritto nazionale, gli elettroutensili diventati inservibili devono essere raccolti separatamente ed essere inviati ad una riutilizzazione ecologica.

FR

Aspirateur

Lisez toutes les consignes de sécurité et les instructions. Si vous ne suivez pas les consignes et les instructions il y a du risque de décharges électriques, d'incendie et/ou de blessures graves. Conservez toutes les consignes et les instructions pour l'usage ultérieur. Expression „outil électrique" dans les consignes est relative à votre outil avec embrayage connecté par câbles ou le fonctionnement à l'aide de piles.

Consignes de sécurité

01 N'utilisez pas l'aspirateur dans des environnements contenant des liquides inflammables, de gaz et dans des zones explosifs: faites la protection contre le feu.
02 Arrêtez, puis débranchez l'aspirateur de la prise murale pour les travaux de nettoyage ou d'entretien afin d'éviter le risque de l'incendie.
03 Veuillez à ce que le flexible et le boîtier peuvent créée des forces électrostatiques.
04 Ne pas presser, tirer ou plier le flexible; n'utilisez pas le flexible endommagé; veuillez à ne pas l'endommager par des objets lourds ou avec des rebords tranchants.
05 Ne laissez pas le câble d'aspirateur se pincer sous une porte et ne le tirer pas ; protégez le câble d'alimentation.
06 Une protection personnelle est obligatoire lorsque vous utilisez l'aspirateur, restez toujours éloigné des pièces aspirantes ou en fonction.
07 Pour éviter tout risque d'électrocution, n'immergez pas le dispositif dans l'eau ; ne touchez pas la fiche par les mains mouillées ou la serviette humide.
08 Vérifiez que la tension correspond à la tension d'alimentation et n'utilisez pas le dispositif hors de la portée de la tension prévue.
09 Avant l'aspiration de l'eau, éliminez le sac à poussière, les filtres et n'utilisez que le filtre éponge.
10 Gardez l'aspirateur propre dans des situations où le réservoir est plein de poussière.

Avertissement

01 Ne laissez pas le verre, la colle, les petits métaux et autres débris pointus s'accumuler dans le flexible, le boîtier, sinon cela endommagera le flexible, le sac de filtre, etc.
02 Ne pas aspirer des matières chaudes, inflammables et explosives, éviter le risque d'incendie et d'électrocution.
03 L'aspiration des poiles, du papier, de ciment, de la chaux, de la poudre d'étain et de plomb, de produits collants, peut facilement obstruer l'aspirateur et provoquer l'incendie et l'aspiration de ces produits n'est pas recommandée.
04 N'utilisez pas l'aspirateur pendant une longue période si l'entrée d'air est obstruée, le risque d'endommagement de l'aspirateur.
05 Lorsque vous entendez un son étrange, arrêtez le travail, vérifiez et nettoyez l'aspirateur.
06 Pour éviter les accidents, ne laissez pas les enfants jouer avec les accessoires de l'aspirateur.
07 En cas de haute tension, utilisez les câbles de connexion spéciaux ; faites la protection contre l'incendie.
08 Lorsque vous n'utilisez pas l'aspirateur, débranchez la fiche. Ne laissez pas l'aspirateur sans surveillance lorsqu'il est branché.
09 Ne laissez pas l'aspirateur ou le câble à proximité d'une source de chaleur ; faite la protection contre l'incendie.
10 N'utilisez pas le câble ou la fiche endommagé ; ce ne sont que les personnes qualifiées qui doivent les réparer.
11 L'appareil ne doit pas être utilisé par des personnes (y compris des enfants) dont les capacités physiques, sensorielles ou mentales sont réduites, ou qui manquent d'expérience et de connaissances, à moins qu'elles n'aient reçu une surveillance ou des instructions.
12 Que les enfants sous surveillance ne jouent pas avec l'appareil.
13 La fiche doit être retirée de la prise de courant avant de nettoyer ou d'entretenir l'appareil.

14 Si le cordon d'alimentation est endommagé, il doit être remplacé par le fabricant, son agent de service ou des personnes de qualification similaire afin d'éviter tout danger.

Instructions du produit

Données techniques

Tension nominale	220-240V~
Fréquence nominale	50/60Hz
Puissance nominale	1600W
Puissance d'aspiration	>18kPa

Contenu d'emballege

Désignation	Quantité
Aspirateur	1
Flexible	1
Tube télescopique	1
Brosse à plancher	1
Brosse circulaire	1
Petite buse	1
Mode d'emploi	1

Composants principaux

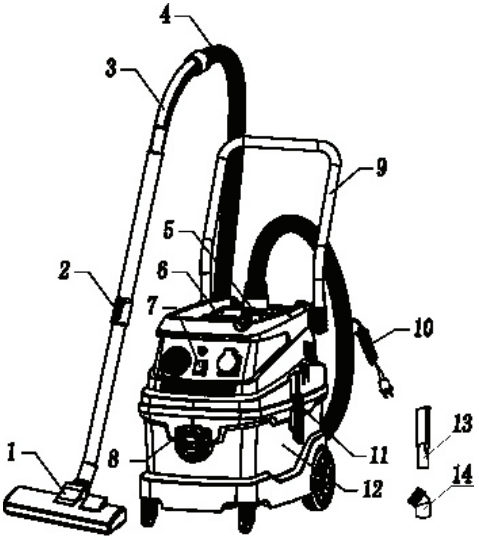

No.	Désignation	No.	Désignation
1	Brosse à plancher	8	Entrée d'aspiration avant
2	Tube télescopique	9	Poignée de poussée
3	Prise de raccord	10	Câble
4	Flexible	11	Raccords
5	Entrée d'aspiration supérieur	12	Réservoir
6	Poignée	13	Petite buse
7	Interrupteur	14	Buse ronde

Entretien

- Afin de prolonger la durée de vie de votre appareil, il ne doit pas fonctionner plus de 20 minutes à chaque fois que vous l'utilisez.
- Pour prolonger la durée de vie de l'appareil, nettoyez le boîtier, le filtre et le sac à poussire après l'utilisation.
- Attachez fermement le câble d'alimentation et insérez les accessoires dans le compartement.
- Après l'utilisation, vidangez l'eau sale pour éviter la rouille ou la corosion de l'aspirateur.
- Nettoyez la surface de l'aspirateur avec un chiffon sec pour éviter la pénétration de l'eau dans l'aspirateur, cela peut provoquer un court-circuit et même brûler l'aspirateur.

Conseil à résoudre des anomalies ordinaires

Anomalie	Cause possible	Solution
Panne du moteur	1.Vérifiez que la fiche est correctement câblée. 2.Vérifiez le courant dans la prise. 3. Assurez-vous que l'interrupteur est allumé.	1.Réinsérez la fiche dans la prise. 2.Assurez-vous qu'il y a du courant dans la prise. 3. Allumez l'interrupteur.
Baisse de la force d'aspiration	1. Vérifiez si la brosse, le flexible et le tube télescopique sont obstrués. 2. Assurez-vous que le sac à poussière est plein de poussière. 3. Vérifiez si le filtre est bloqué.	1.Eliminez la cause de l'obstruction. 2.Nettoyez le sac à poussière. 3. Nettoyez le filtre.

Sortie de l'air chaud	1. Vérifiez que la puissance d'aspiration est normale. 2. Assurez-vous que vous avez utilisé l'aspirateur plus de 20 minutes.	1. L'air chaud de l'aspirateur provoque le chauffage du moteur. C'est normal; veuillez continuer l'utilisation. 2. Débranchez l'aspirateur pendant 20 minutes pour qu'il se repose avant de l'utiliser à nouveaua.

Protection de l'environnement

Recyclez les matières premières au lieu de les jeter comme les déchets. Les machines, les accessoires et les emballages devraient être collectés pour le recyclage écologique. Les produits en plastique sont désignés pour le recyclage par catégories.

Seulement pour les pays de l'Union Européenne :
Ne pas jeter les appareils électroportatifs dans les ordures ménagères !
Conformément à la directive européenne 2012/19/UE relative aux déchets d'équipements électriques et électroniques et sa réalisation dans les lois nationales, les outils électroportatifs dont on ne peut plus se servir doivent être séparés et suivre une voie de recyclage appropriée.

ES

Aspiradora

Lea todas las advertencias de seguridad y todas las instrucciones. Si no se siguen las advertencias y las instrucciones puede acontecer una descarga eléctrica. Guarde todas las advertencias e instrucciones para uso futuro. El término "herramienta eléctrica" en las advertencias, refiere se a su herramienta que está conectada a la corriente a través de los cables o funciona con las baterías.

Advertencias de seguridad

01 No lo use en espacios donde haya líquidos inflamables, gases, así como en áreas donde es posible que se produzcan explosiones; proteger de fuego.
02 Apague el interruptor y desconecte las clavijas antes de limpiar o reparar para evitar el riesgo de incendio.
03 Tenga en cuenta que la manguera y la carcasa pueden provocar fuerzas electrostáticas.
04 No pise, tire ni doble la manguera; cuando la manguera esté dañada, no la use; tenga cuidado de no dañar la manguera con objetos pesados o afilados.
05 Tenga cuidado de no apretar el cable de la puerta y no tire del cable de la aspiradora; protege el cable.
06 La protección personal es necesaria cuando se utiliza la aspiradora, manténgase alejado de las partes que aspiran o de las partes en funcionamiento.
07 No sumerja todo el dispositivo en agua; Para evitar el riesgo de descarga eléctrica, no toque las clavijas con las manos mojadas o una toalla húmeda.
08 El voltaje debe corresponder al voltaje de alimentación eléctrica, así que no utilice el dispositivo fuera del rango de voltaje especificado.
09 Antes de aspirar agua, por favor, retire la bolsa de polvo y los filtros, así como use el filtro de esponja.
10 Mantenga el dispositivo limpio en situaciones en las que el tanque tenga mucho polvo.

Advertencia

01 No permita que se acumulen vidrios, pegamento, metales pequeños y otros desechos afilados en la manguera y la carcasa, porque de lo contrario dañarán la manguera, la bolsa de filtro, etc.
02 No aspire objetos calientes, inflamables y explosivos, evite el riesgo de incendio y descarga eléctrica.
03 Aspirar cabello, papel, cemento, cal, polvo de estaño y plomo, objetos pegajosos bloquea fácilmente la aspiradora y puede provocar un incendio, por lo que no se recomienda aspirar estos objetos.
04 No utilice la aspiradora durante un período de tiempo prolongado si la entrada de aire está bloqueada, de lo contrario, la aspiradora podría dañarse.
05 Si escucha un sonido extraño, deje de trabajar, revise la aspiradora y límpiela.
06 Para evitar accidentes, no permita que los niños jueguen con los accesorios de la aspiradora.
07 En caso de alta tensión, utilice cables de conexión especiales; protege de fuego.
08 Cuando no esté en uso, desenchufe el dispositivo. Cuando el dispositivo esté encendido, no lo deje desatendido.
09 No mantenga la aspiradora o el cable cerca de una fuente de calor; protege de fuego.
10 No utilice un cable y enchufe dañados; si están dañados, deben ser reparados por personas cualificadas.
11 El aparato no debe ser utilizado por personas (incluidos los niños) con capacidades físicas, sensoriales o mentales reducidas, o con falta de experiencia y conocimientos, a menos que hayan recibido supervisión o instrucción.
12 Que los niños sean supervisados para que no

jueguen con el aparato.

13 El enchufe debe ser retirado de la toma de corriente antes de limpiar o realizar el mantenimiento del aparato.

14 Si el cable de alimentación está dañado, debe ser sustituido por el fabricante, su agente de servicio o personas con cualificación similar para evitar un peligro.

Instrucciones del producto

Datos técnicos

Tensión nominal	220-240V~
Frecuencia nominal	50/60Hz
Potencia nominal	1600W
Potencia de succión	>18kPa

Contenido de la caja

Nombre	Cantidad
Aspiradora	1
Manguera	1
Tubo telescópico	1
Cepillo de pisos	1
Cepillo Redondo	1
Boquilla pequeña	1
Instrucciones de uso	1

Componentes principales

No.	Nombre	No.	Nombre
1	Cepillo de pisos	8	Entrada de succión frontal
2	Tubo telescópico	9	Manija de empujar
3	Conexión de manguera	10	Cable
4	Manguera	11	Acoplamiento
5	Entrada de succión superior	12	Tanque
6	Manija	13	Boquilla pequeña
7	Interruptor	14	Boquilla redonda

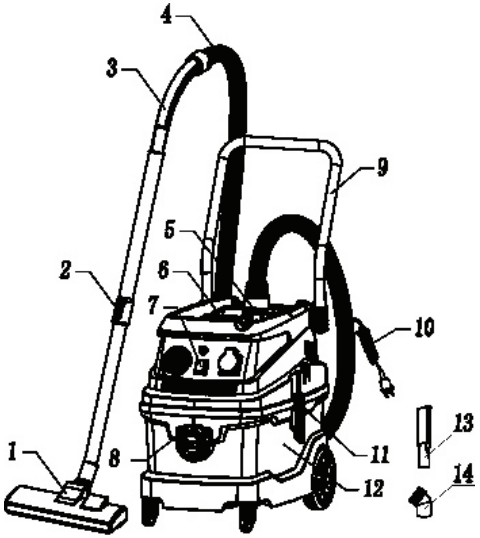

Manutención

- Para extender la vida útil de su dispositivo, no lo deje funcionando por más de 20 minutos cada vez que lo use.
- Para prolongar la vida útil del dispositivo, limpie la carcasa, el filtro y la bolsa de polvo después de uso.
- Ate bien el cable de alimentación e inserte los accesorios en la abertura.
- Después de utilizar la aspiradora, descargue el agua sucia para evitar la oxidación o la corrosión de la aspiradora.
- Limpie la superficie de la aspiradora con un paño seco para que no entre agua en la aspiradora, ya que esto puede provocar un cortocircuito e incluso quemar la aspiradora.

Guías de solucionar fallas típicas

Falla	Posible razón	Solución del problema
Falla del motor	1.Verifique si las clavijas están cableadas correctamente. 2.Verifique si hay corriente en el enchufe. 3.Asegúrese de que el interruptor esté encendido	1.Vuelva a insertar las clavijas en el enchufe. 2.Asegúrese de que haya corriente en el enchufe. 3. Encienda el interruptor.
Disminución de la potencia de succión	1.Verifique si el cepillo, la manguera y el tubo telescópico están bloqueados. 2.Verifique si la bolsa de polvo está llena. 3. Verifique si el filtro está bloqueado.	1.Retire la causa del bloqueo. 2.Limpie la bolsa de polvo. 3. Limpie el filtro.
Salida de aire caliente	1.Verifique si la potencia de succión está correcta. 2. Verifique si ha utilizado la aspiradora por más de 20 min.	1.El aire caliente de la aspiradora hace que el motor se caliente. Eso es normal; por favor, continúe con el uso. 2. Apague la aspiradora durante 20 minutos para que descanse antes de volver a usarla.

Protección del medio ambiente

Recicla las materias primas en vez de disponerlas como residuos. Las máquinas, accesorios deberían ser clasificados para reciclaje ecológico. Los componentes de plástico están marcados para reciclaje por categoría.

Sólo para países de la UE:
¡No arroje las herramientas eléctricas a la basura! Conforme a la Directriz Europea 2012/19/UE sobre aparatos eléctricos y electrónicos inservibles, tras su transposición en ley nacional, deberán acumularse por separado las herramientas eléctricas para ser sometidas a un reciclaje ecológico.

PT Aspirador de pó

Leia todas as instruções de segurança e todas as advertências. Se as advertências não forem seguidas, podem ocorrer choques elétricos, fogos e/ou lesões graves. Guarde todas as advertências e instruções para uso futuro. O termo "ferramenta elétrica" nas advertências, referre-se à sua ferramenta que está conectada à corrente usando cabos ou funciona com baterias.

Advertências de segurança

01 Não use em salas onde há líquidos inflamáveis, gás ou em áreas onde é possível que ocorram explosões; proteja do fogo.
02 Desligue o interruptor e remova a tomada antes de limpar ou consertar para evitar o risco de incêndio.
03 Esteja ciente de que a mangueira e a caixa podem causar forças eletrostáticas.
04 Não pise, puxe ou dobre a mangueira; quando a mangueira estiver danificada, não a use; tome cuidado para não danificar a mangueira com objetos pesados ou lâminas.
05 Certifique-se de não prender o cabo na porta e não puxe o cabo do aspirador; proteja o cabo.
06 A proteção pessoal é necessária durante o uso, fique longe de peças que aspiram ou peças em operação.
07 Não mergulhe o dispositivo todo na água; para evitar o risco de choque elétrico, não toque na tomada com as mãos molhadas ou uma toalha úmida.
08 A tensão deve corresponder à tensão de alimentação, daí não use o dispositivo fora da faixa de tensão especificada.
09 Antes de sugar água, remova o saco de pó, filtros e use um filtro de esponja.
10 Mantenha o aparelho limpo em situações em que o tanque tenha muita poeira.

Advertência

01 Não permita que vidro, cola, pequenos metais e outros restos afiados se acumulem na mangueira, caixa, caso contrário, danificarão a mangueira, o saco do filtro, etc.
02 Não aspire objetos quentes, inflamáveis e explosivos, evite risco de incêndio e choque elétrico.
03 Aspirar cabelo, papel, cimento, cal, pó de estanho e chumbo, objetos pegajosos bloqueia facilmente o aspirador de pó e pode causar um incêndio, portanto, não se recomenda aspirá-los.
04 Não use o aspirador por um longo período de tempo se a entrada de ar estiver bloqueada, caso contrário, o aspirador pode ficar danificado.
05 Se ouvir um som incomum, pare de trabalhar, verifique e limpe-o aspirador.
06 Para evitar acidentes, por favor, não permita que crianças brinquem com os acessórios do aspirador.
07 Em caso de alta tensão, utilize cabos de conexão especiais; protege do fogo.
08 Desligue o aparelho quando não estiver em uso. Quando o dispositivo estiver ligado, não o deixe sem supervisão.
09 Não guarde o aspirador ou o cabo perto de uma fonte de calor; protege do fogo.
10 Não use cabo e plugue danificados; se estiverem danificados, devem ser reparados por uma pessoa qualificada.
11 O aparelho não deve ser usado por pessoas (incluindo crianças) com capacidades físicas, sensoriais ou mentais reduzidas, ou com falta de experiência e conhecimento, a menos que tenham recebido supervisão ou instrução.
12 Crianças a serem supervisionadas para não brincarem com o aparelho.
13 A ficha deve ser removida da tomada antes da limpeza ou manutenção do aparelho.
14 Se o cabo de alimentação for danificado, deve ser substituído pelo fabricante, seu agente de serviço ou pessoas com qualificações semelhantes, a fim de evitar um perigo.

Instruções de produto

Dados técnicos

Tensão nominal	220-240V~
Frequência nominal	50/60Hz
Potência nominal	1600W
Potência de sucção	>18kPa

Conteúdo de caixa

Nome	Quantidade
Aspirador de pó	1
Mangueira	1
Tubo telescópico	1
Escova de chão	1
Escova redonda	1
Bocal pequeno	1
Instruções de trabalho	1

Componentes principais

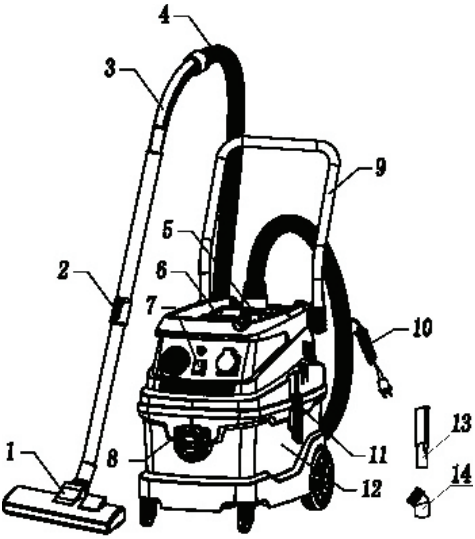

No.	Nome	No.	Nome
1	Escova de chão	8	Entrada de sucção frontal
2	Tubo telescópico	9	Alça de empurrar
3	Conexão de mangueira	10	Cabo
4	Mangueira	11	Acoplamento
5	Entrada de sucção superior	12	Tanque
6	Alça	13	Bico pequeno
7	Interruptor	14	Bico redondo

Manutenção

- Para prolongar a vida útil do seu dispositivo, ele não deve funcionar por mais de 20 minutos cada vez que o usa.
- Para prolongar a vida útil do dispositivo, após o uso limpe a caixa, o filtro e o saco de pó.
- Amarre o cabo de alimentação com firmeza e coloque acessórios na abertura.
- Após o uso, esvaziar a água suja para evitar ferrugem ou corrosão do aspirador.
- Limpe a superfície do aspirador com um pano seco para que a água não entre no aspirador, pois isso pode causar um curto-circuito e até queimar o aspirador.

Orientações para resolver falha típicas

Falha	Causa possível	Solução do problema
Falha do motor	1. Verifique se a ficha está corretamente conectada. 2. Verifique se há corrente na tomada. 3. Verifique se o interruptor está conectado.	1. Insira a fiche na tomada novamente. 2. Certifique-se que há corrente na tomada. 3. Conecte o interruptor.
Caída da potência de sucção	1. Verifique se a escova, a mangueira e o tubo telescópico estão bloqueados. 2. Verifique se o saco de pó está cheio. 3. Verifique se o filtro está bloqueado.	1. Remove a causa do bloqueio. 2. Limpe o saco que pó. 3. Limpe o filtro.

Ar quente.	1. Verifique se a potência de sucção está correta. 2. Verifique se tem usado o aspirador de pó por mais de 20 min.	1. Ar quente do aspirador causa superaquecimento do motor. Isso é normal; por favor, continue com o uso. 2. Desligue o aspirador por 20 minutos, no repouso, antes de usá-lo de novo.

Proteção do meio ambiente

Recicla as materias primas em vez de descartá-las como resíduo. As máquinas, acessórios e embalagens deveriam ser classificados para reciclagem ecológica. Os componentes de plástico são marcados para reciclagem por categoria.

Só países da União Europeia:
Não deitar ferramentas eléctricas no lixo doméstico! De acordo com a directiva européia 2012/19/UE para aparelhos eléctricos e electrónicos velhos, e com as respectivas realizações nas leis nacionais, as ferramentas eléctricas que não servem mais para a utilização, devem ser enviadas separadamente a uma reciclagem ecológica.

NL

Stofzuiger

Lees alle voorzorgsmaatregelen en alle instructies. Het niet opvolgen van de waarschuwingen en instructies kan elektrische schokken, brand en/of ernstig letsel als gevolg hebben. Bewaar alle waarschuwingen en instructies voor toekomstig gebruik. De term “elektrisch gereedschap” in de waarschuwingen verwijst naar uw elektrisch gereedschap dat op de aandrijving is aangesloten of op batterijen werkt.

Veiligheidswaarschuwingen

01 Niet gebruiken in ruimtes waar ontvlambare vloeistoffen of gassen aanwezig zijn, evenals in ruimtes waar explosies mogelijk zijn; beschermen tegen vuur.
02 Schakel de schakelaar uit en haalt u de stekker uit het stopcontact voordat u met onderhoud of schoonmaak begint om brandgevaar te voorkomen.
03 Houd er rekening mee dat de snoer en behuizing elektrostatische krachten kunnen veroorzaken.
04 Stap niet op de slang, trek er niet aan en buig deze niet; gebruik de slang niet als deze beschadigd is; u dient rekening ermee te houden om de slang niet beschadigd met een zware voorwerp of lemmet te geraken.
05 Houdt u er rekening mee om het snoer geknikt klem tussen een deur niet te laten zitten en sleep de machine niet aan het snoer; kabel moet beschermd worden.
06 Persoonlijke bescherming is nodig tijdens het gebruik, blijf uit de buurt van stofzuigeronderdelen of werkende onderdelen.
07 Dompel het hele toestel niet onder in water; raak de stekker niet aan met natte handen of een vochtige handdoek om het risico op elektrische schokken te voorkomen.
08 De spanning moet overeenkomen met de voedingsspanning en gebruik het apparaat niet buiten het gespecificeerde spanningsbereik.
09 Voordat u water opzuigt dient u de stofzak en filters te verwijderen en een sponsfilter te gebruiken.
10 Als de tank veel stof heeft is schoonmaakonderhoud nodig.

Waarschuwing

01 Zorg ervoor dat glas, lijm, klein metaal en ander scherp vuil zich niet in de slang of de behuizing ophoopt, anders zal het de slang, de filterzak enz. beschadigd worden.
02 Zuig geen hete, brandbare en explosieve voorwerpen op, vermijd het risico op brand en elektrische schokken.
03 Het opzuigen van haar, papier, cement, kalk, tin en loodpoeder, kleverige voorwerpen kunnen makkelijk de stofzuiger blokkeren en brand veroorzaken, dus het stofzuigen hiervan wordt niet aanbevolen.
04 Gebruik de stofzuiger niet langdurig als de luchtinlaat geblokkeerd is, anders kan de stofzuiger beschadigd raken.
05 Als u een ongebruikelijk geluid hoort, stop dan met werken, controleer het en maak het schoon.
06 Om ongelukken te voorkomen, laat kinderen niet spelen met de accessoires van de stofzuiger als speelgoed.
07 Gebruik bij hoogspanning speciale aansluitkabels; beschermen tegen vuur.
08 Haal de stekker uit het stopcontact als het apparaat niet in gebruik is. Laat het apparaat niet onbeheerd achter als het is ingeschakeld.
09 Houd de stofzuiger of de snoer niet in de buurt van een warmtebron; beschermen tegen vuur.
10 Gebruik geen beschadigde snoer en stekker; als ze beschadigd zijn, moeten ze door experts worden gerepareerd.
11 Het apparaat mag niet worden gebruikt door personen (inclusief kinderen) met verminderde fysieke, zintuiglijke of mentale vermogens, of met gebrek aan ervaring en kennis, tenzij zij onder toezicht staan of instructies hebben gekregen.

12 Kinderen mogen niet onder toezicht met het apparaat spelen.
13 De stekker moet uit het stopcontact worden verwijderd alvorens het toestel te reinigen of te onderhouden.
14 Als het netsnoer beschadigd is, moet het worden vervangen door de fabrikant, diens service-agent of een soortgelijk gekwalificeerd persoon om gevaar te voorkomen.

Product instructies

Technische gegevens

Nominale spanning	220-240V~
Nominale frequentie	50/60Hz
Nominaal vermogen	1600W
Zuigkracht	>18kPa

Inhoud van de verpakking

Naam	Hoeveelheid
Stofzuiger	1
Slang	1
Telescopische buis	1
Vloerborstel	1
Ronde borstel	1
Klein mondstuk	1
Gebruikershandleiding	1

Hoofd componenten

Nr.	Naam	Nr.	Naam
1	Vloerborstel	8	Zuiginlaat van voorkant
2	Telescopische buis	9	Duwbeugel
3	Snoeraansluiting	10	Snoer
4	Slang	11	Koppelingen
5	Bovenste zuiginlaat	12	Tank
6	Handvat	13	Klein mondstuk
7	Stroomschakelaar	14	Rond mondstuk

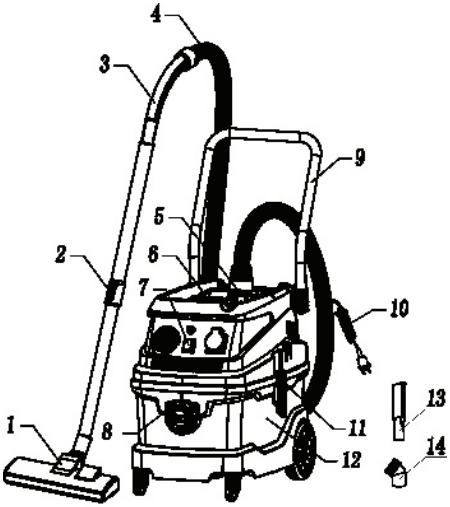

Onderhoud

- Om de levensduur van het apparaat te verlengen, mag het bij elk gebruik niet meer dan 20 minuten draaien.
- Om de levensduur van het apparaat te verlengen, dient u de behuizing, het filter en de stofzak na gebruik te reinigen.
- Bind het netsnoer stevig vast en steek het accessoire in het gat.
- Na gebruik vervuild water afvoeren om roest of corrosie van de stofzuiger te voorkomen.
- Reinig het oppervlak van de stofzuiger met een droge doek zodat er geen water in de stofzuiger komt, dit kan kortsluiting veroorzaken en zelfs uitbranden.

Richtlijnen voor het oplossen van veelvoorkomende storingen

Storing	Mogelijke reden	Oplossing van het probleem
Motor falen	1.Controleer of de stekker correct is bedraad. 2.Controleer op stroom in het stopcontact. 3.Zorg ervoor dat de schakelaar is ingeschakeld	1.Steek de stekker weer in het stopcontact. 2.Zorg ervoor dat er stroom in het stopcontact staat. 3.Zet de schakelaar aan.

Afname van zuig-kracht	1. Controleer of de borstel, slang en telescoopbuis verstopt zijn. 2. Zorg ervoor dat de stofzak vol stof zit 3. Controleer of het filter verstopt is.	1. Verwijder de oorzaak van de blokkering. 2. Maak de stofzak schoon. 3. Maak het filter schoon.
Afvoer van hete lucht	1. Controleer of de zuigkracht normaal is. 2. Zorg ervoor dat u de stofzuiger langer dan 20 minuten hebt gebruikt	1. Hete lucht van de stofzuiger zorgt ervoor dat de motor warm wordt. Dat is normaal; ga door met gebruiken. 2. Schakel de stofzuiger 20 minuten uit om te rusten voor-dat u hem weer gebruikt.

Milieubescherming

Recycle grondstoffen in plaats van ze als afval te verwijderen. Machines, accessoires en verpakkingen moeten worden gesorteerd voor organische recycling. Plastic onderdelen zijn gemarkeerd voor recycling per categorie.

Alleen voor landen van de EU:
Gooi elektrische gereedschappen niet bij het huisvuil. Volgens de Europese richtlijn 2012/19/EU over elektrische en elektronische oude apparaten en de omzetting van de richtlijn in nationaal recht moeten niet meer bruikbare elektrische gereedschappen apart worden ingezameld en op een voor het milieu verantwoorde wijze worden hergebruikt.

DK Støvsugeren

Læs alle sikkerhedsadvarsler og alle instruktioner. Manglende overholdelse af advarsler og instruktioner kan resultere i elektrisk stød, brand og / eller alvorlig skade. Gem alle advarsler og instruktioner til fremtidig henvisning. Udtrykket "elværktøj" i advarslerne henviser til dit hoveddrevne (kablede) elværktøj eller batteridrevet (trådløst) elværktøj

Sikkerhedsadvarsler

01 Brug ikke i værelset hvor der findes antændelige væsker, gas, og heller ikke i områder med mulige eksplosioner; beskyt mod brand.
02 Sluk stikkontakten og tag sticker ud før rengøring eller reparation for at undgå risiko for brandfare.
03 Vær opmærksom på, at slangen og racket kan forårsage elektrostatiske kræfter.
04 Du skal ikke gå over, trække eller bøje slangen; når slangen er ødelagt, skal den ikke bruges; pas på, at slangen ikke bliver beskadiget med tunge genstande eller knive.
05 Pas på ikke at klemme kablet med døren, træk ikke støvsugerens kabel; beskyt kablet.
06 Personlig beskyttelse er nødvendigt under brug, hold dig væk fra støvsugerens dele som suger eller på nogen måde virker.
07 Sæt ikke maskinen i vandet; for at undgå risiko for elektrisk stød skal stikket ikke røres med våde hænder eller med fugtigt håndklæde.
08 Spændingen skal passe forsyningsspændingen, maskinen skal så ikke bruges uden for det specificerede spændingsområde.
09 Før vandet bliver sygt, bedes du fjerne støvposen, filtre og bruge et svampefilter.
10 Maskinen skal altid være rent når tanken er fuld af støv.

Advarsel

01 Glas, lim, lille stykker af metal og andre skarpe rester i slangen og racket skal ikke akkumuleres fordi de godt kan ødelægge slangen eller filterposen osv.
02 Varme, brandfarlige og eksplosive materialer skal ikke støvsuges, og risikoen for brand og elektrisk stød skal undgås.
03 Hver støvsugning af hår, papir, cement, kalk, tin og blypulver, såsom klæbende materialer kan nemt blokere støvsugeren og kan forårsage brand, så vi anbefaler ikke støvsugning af disse materialer.
04 Brug ikke støvsugeren i længere perioder hvis luftindgangen er blokeret, ellers kan støvsugeren blive beskadiget.
05 Hvis du hører usædvanlig lyd, skal du stoppe med støvsugning med det samme, maskinen skal tjekkes og renses.
06 Børn skal holdes væk fra maskinen og skal ikke leges med tilbehør for at undgå ulykker.
07 Under høj spænding skal specielle forbindelseskabler bruges; beskyt mod brand.
08 Når maskinen ikke bruges skal stikket tages ud af strømmen. Når maskinen er tændt skal den ikke være uden opsyn.
09 Hold ikke støvsugeren eller kablet i nærheden af varmekilde, beskyt mod brand.
10 Ødelagt kabel eller stik skal ikke bruges; hvis de er blevet ødelagt skal de repareres af eksperter.
11 Apparatet må ikke anvendes af personer (herunder børn) med nedsatte fysiske, sensoriske eller mentale evner eller manglende erfaring og viden, medmindre de har fået tilsyn eller instruktion.
12 At børn under opsyn ikke leger med apparatet.
13 Stikproppen skal tages ud af stikkontakten, før apparatet rengøres eller vedligeholdes.
14 Hvis forsyningskablet er beskadiget, skal det udskiftes af producenten, dennes serviceagent eller tilsvarende kvalificerede personer for at undgå fare.

Instruktioner

Tekniske data

Nominel spænding	220-240V~
Nominel frekvens	50/60Hz

Nominel kraft	1600W
Sugekraft	>18kPa

Pakkeindhold

Navnet	Mængde
Støvsugeren	1
Slangen	1
Teleskoprør	1
Gulvbørste	1
Rund børste	1
Lille dyse	1
Brugsanvisning	1

Hoveddele

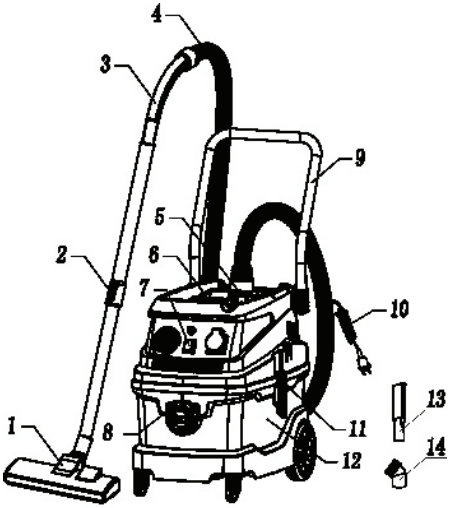

Nr.	Navnet	Nr.	Navnet
1	Gulvbørste	8	Foranliggende indsugningsindgang
2	Teleskoprør	9	Håndtag til skubbet
3	Rørforbindelsen	10	Kablet
4	Røret	11	Koblinger
5	Ovre indsugningsindgang	12	Tanken
6	Håndtag	13	Lille dyse
7	Stikket	14	Runde dyse

Vedligeholdelse

- Maskinen skal ikke være aktiv i længere end 20 minutter under brug for at forlænge levetiden.
- Efter at støvsugeren bliver brugt, skal racket, filtret og støvposen renses for at forlænge levetiden.
- Spænding kablet skal fastgøres og tilbehør skal sættes i åbningen.
- Efter at maskinen bruges, skal det snavsede vand udledes for at forhindre rust eller korrosion af støvsugeren.
- Støvsugeren skal renses med en tør klud for at forhindre at vandet kommer ind i den. Det kan forårsage kortslutning og overophedning af støvsugeren.

Retningslinjer til løsning af almindelige fejl

Fejl	Mulig grund	Løsningen på problemet
Motorfejl	1.Tjek om stikket er tilsluttet korrekt. 2.Tjek strøm ved stikkontakten. 3.Tjek om stikproppen er tændt.	1.Sæt stikket i stikkontakten på nyt. 2.Sørg for, at der er strøm i stikkontakten. 3.Tænd stikproppen.
Nedgang af sugekraft	1.Tjek om børsten, slangen og teleskoprøret er blokerede. 2.Tjek om støvposen er fuld af støv. 3.Tjek om filtret er blokeret.	1.Fjern årsagen til tilstopningen. 2.Rengør støvposen. 3.Rens filtret.
Udgang af varm luft	1.Tjek om sugekraft er normal. 2.Tjek om støvsugeren blev brugt i længere end 20 minutter.	1.Ophedning af motoren forårsager varm luft der kommer ud af støvsugeren. Det er normalt; støvsugeren kan fortsat bruges. 2.Sluk støvsugeren i 20 minutter for at den køles af inden næste brug.

Miljøbeskyttelse

Genbrug råvarer i stedet for at bortskaffe affald. Maskine, tilbehør og emballering skal sorteres efter miljøvenlig genbrug. Plastkomponenterne er mærket til kategoriseret genbrug.

Gælder kun for EU-lande:
Smid ikke el-værktøj ud sammen med det almindelige husholdningsaffald! Iht. det europæiske direktiv 2012/19/EU om affald af elektrisk og elektronisk udstyr skal kasseret elektrisk udstyr indsamles separat og genbruges iht. gældende miljøforskrifter.

NO Støvsuger

Les alle sikkerhetsadvarsler og instruksjoner. Hvis ikke sikkerhetsadvarslene og instruksjonene følges, kan det føre til elektrisk støt, brann og/eller alvorlige personskader. Ta vare på alle sikkerhetsadvarsler og instruksjoner for fremtidig bruk. Begrepet „el-verktøy" i sikkerhetsadvarsler gjelder for ditt verktøy som kan være strømtilkoblet (med ledning) eller batteridrevet (uten ledning).

Sikkerhetsadvarsler

01 Apparatet skal ikke brukes i rom der brennbare gasser og væsker befinner seg, eller i eksplosjonsutsatte omgivelser. Det skal beskyttes mot brann.
02 Slå av bryteren og ta ut støpselet før rengjøring eller reparasjon for å unngå fare for brann.
03 Vær oppmerksom på at støvsugerslangen og huset kan forårsake elektrostatiske ladninger.
04 Støvsugerslangen skal ikke tråkkes på, dras eller bøyes. Når støvsugerslangen er skadet, skal den ikke brukes. Pass på å ikke skade støvsugerslangen med skarpe eller tunge gjenstander.
05 Vær forsiktig så strømledningen ikke klemmer seg fast i dørsprekken, og den skal heller ikke brukes til å trekke støvsugeren. Kabelen skal beskyttes.
06 Det er nødvendig å bruke verneutstyr under rengjøring. Hold deg unna deler som oppsamler støv, så vel som deler som er i drift.
07 Støvsugeren skal ikke senkes i vann. For å unngå risiko for kortslutning, skal pluggen ikke tas på med våte hender eller et fuktig håndkle.
08 Spenningen skal tilsvare forsyningsspenningen, så apparatet skal ikke brukes med spenning som er utover den foreskrevne verdien.
09 Vennligst fjern støvpose og filtre og ikke bruk svampfilter når du oppsuger vann.
10 Apparatet skal holdes rent og rengjøres når det er mye støv i beholderen.

Advarsler

01 Ikke la glass, lim, små metalldeler og annet skarpt avfall samle seg i slangen og huset, for ellers vil det skade slangen, filterposen osv.
02 Ikke støvsug varme, brennbare eller eksplosive gjenstander. Unngå faren for brann og elektrisk støt.
03 Oppsuging av hår, papir, sement, kalk, tinn- og blypulver og klissete gjenstander kan lett føre til tetting av støvsugeren og forårsake brann, så det anbefales ikke å støvsuge dem.
04 Ikke bruk støvsugeren over lang tid hvis luftinntaket er tett, ellers kan det føre til skade på støvsugeren.
05 Hvis du hører en uvanlig lyd, må du slå apparatet av, sjekke og rengjøre det.
06 Ikke la barn leke med tilbehør for å forhindre ulykker.
07 Spesielle tilkoblingskabler skal brukes ved høyspenning. Apparatet skal beskyttes mot brann.
08 Apparatet skal kobles fra når det ikke er i bruk. Når apparatet er slått på, skal det være under tilsyn.
09 Ikke hold støvsugeren eller kabelen nær en varmekilde. De skal beskyttes mot brann.
10 Ikke bruk skadet kabel eller støpsel. Hvis de blir skadet, bør de repareres av en autorisert reparatør.
11 Apparatet skal ikke brukes av personer (inkludert barn) med reduserte fysiske, sensoriske eller mentale evner, eller mangel på erfaring og kunnskap, med mindre de har fått tilsyn eller instruksjon.
12 Barn som får tilsyn for ikke å leke med apparatet.
13 Støpselet må tas ut av stikkontakten før apparatet rengjøres eller vedlikeholdes.
14 Hvis strømledningen er skadet, må den skiftes ut av produsenten, dennes servicerepresentant eller tilsvarende kvalifiserte personer for å unngå fare.

Produktinstruksjoner

Tekniske opplysninger

Nominell spenning	220-240V~
Nominell frekvens	50/60Hz
Nominell styrke	1600W
Sugekraft	>18kPa

Pakkeinnhold

Navn	**Mengde**
Støvsuger	1

Slange	1
Teleskoprør	1
Gulvbørste	1
Rundbørste	1
Lite munnstykke	1
Bruksanvisning	1

Hovedkomponenter

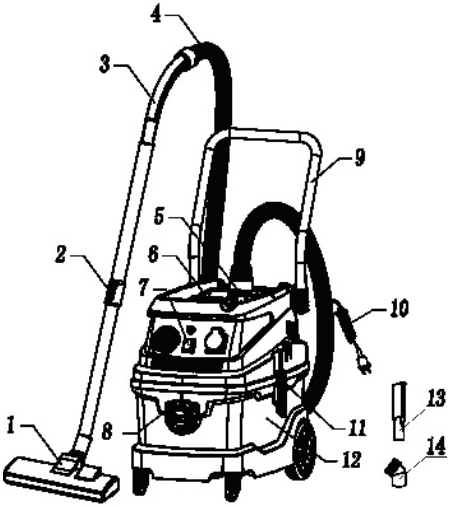

Nr.	Navn	Nr.	Navn
1	Gulvbørste	8	Fremre innsug-åpning
2	Teleskoprør	9	Skyvehåndtak
3	Slangetilkobling	10	Kabel
4	Slange	11	Koblinger
5	Øvre innsug-åpning	12	Beholder
6	Håndtak	13	Lite munnstykke
7	Bryter	14	Rundt munnstykke

Daglig vedlikehold og rengjøring

- For å forlenge apparatets levetid, bør det ikke vare lenger enn 20 minutter i drift hver gang det er i bruk.
- For å forlenge apparatets levetid, skal lokket, skal filteret og støvposen rengjøres etter bruk.
- Fest strømledningen godt og sett tilbehøret inn i åpningen.
- Tøm skittent vann etter bruk for å forhindre rusting eller korrosjon av støvsuger.
- Rengjør overflaten på støvsugeren med en tørr klut slik at vann ikke kommer inn i støvsugeren, da dette kan føre til kortslutning og til og med slitasje av støvsugeren.

Retningslinjer for å løse vanlige feil

Feil	Mulig årsak	Løsning
Motor-feil	1.Kontroller om støpselet er koblet riktig. 2.Kontroller om det er strøm i stikkontakten. 3.Kontroller om bryteren er på.	1.Sett inn støpselet i stikkontakten igjen. 2.Forsikre deg om at det er strøm i stikkontakten. 3.Slå på bryteren.
Reduksjon i sugekraft	1.Kontroller om børsten, slangen og teleskoprøret er tette. 2.Kontroller om støvposen er full av støv. 3.Kontroller om filteret er tett.	1.Fjern årsaken til tettingen. 2.Rengjør støvsugerpose. 3.Rengjør filteret.
Varmluftsutløp	1.Kontroller om sugekraften er optimal. 2.Kontroller om du har brukt støvsugeren i mer enn 20 minutter.	1.Varm luft fra støvsugeren får motoren til å varme seg opp. Det er normalt; fortsett å bruke apparatet. 2.Slå av støvsugeren i 20 minutter for å la den hvile før du bruker den igjen.

Miljøvern

Resirkuler råvarer i stedet for å kaste dem som avfall. Maskiner, tilbehør og emballasjer bør kildesorteres for en miljøvennlig resirkulering. Plastkomponenter er merket etter kategorier for gjenvinning.

Kun for EU-land:
Elektroverktøy må ikke kastes i vanlig søppel!
Jf. det europeiske direktivet 2012/19/EU vedr. gamle elektriske og elektroniske apparater og tilpassingen til nasjonale lover må gammelt elektroverktøy som ikke lenger kan brukes samles inn og leveres inn til en miljøvennlig resirkulering.

FI Pölynimuri käyttöohjeet

Lue kaikki turvallisuusvaroitukset ja kaikki ohjeet. Turvallisuusvaroitusten ja ohjeiden noudattamatta jättäminen saattaa aiheuttaa sähköiskun, tulipalon ja/tai vakavia vammoja. Säilytä nämä varoitukset ja ohjeet myöhempää käyttöä varten. Varoituksissa käytetty termi “sähkötyökalu” viittaa joko verkkovirralla toimivaan (johdolliseen) tai akkukäyttöiseen (johdottamaan) työkaluun.

Huomioitavaa turvallisesta käytöstä

01 Ei saa käyttää syttyvien nesteiden tai kaasujen lähellä tai räjähdysvaarallisissa tiloissa, suojattava avotulelta.
02 Kytkettävä pois päältä ja pistoke on irrotettava ennen mitään puhdistus- tai korjaustöitä tulipaloriskin välttämiseksi.
03 Letku ja runko voivat aiheuttaa sähköstaattisen varauksen, kiinnitä huomiota tähän.
04 Letkua ei saa tallata, vetää tai taittaa. Kun letku vioittuu, käyttöä ei saa jatkaa. Letkua ei saa painaa raskailla esineillä tai terillä.
05 Älä anna virtajohdon jäädä kiinni ovenrakoon äläkä käytä virtajohtoa imurin vetämiseen, suojaa johto.
06 Varmista oma turvallisuutesi kun käytät imuria, pysy etäällä pölynimurin imusta tai liikkuvista osista.
07 Vältä koko koneen laittamista veteen, älä kosketa pistoketta märin käsin tai märällä liinalla sähköiskun välttämiseksi.
08 Käyttöjännitteen tulee olla yhdenmukainen verkkovirtajännitteen kanssa, älä käytä jännitealueen ulkopuolella.
09 Ennen veden imemistä poista pölypussit, suodattimet ja käytä sienisuodatinta.
10 Tyhjennä ja puhdista täysi pölysäiliö.

Varoitus

01 Älä jätä lasia, nastoja tai muita metalli- ja teräesineitä letkuun tai runkoon, tämä voi vioittaa letkua, suodatinpussia jne.
02 Älä imuroi kuumia, palavia, syövyttäviä, tulenarkoja ja räjähtäviä esineitä välttääksesi tulipalo- tai sähköiskuvaaran.
03 Hiusten, paperin, liiman, kalkin, kittipölyn tai tahmeiden esineiden imurointi tukkii helposti imurin tai aiheuttaa tulipalon, tällaisten esineiden imurointia ei suositella.
04 Älä käytä imuria pitkän aikaa, kun ilmanottoaukko on tukossa, muutoin imuri voi vioittua.
05 Lopeta imurointi, kun kuulet epänormaaleja ääniä. Tarkista ja puhdista.
06 Älä anna lasten käyttää pölynimuria tai sen lisälaitteita leikkikaluina tapaturmien välttämiseksi.
07 Kun virtaa otetaan samasta pistorasiasta paljon, käytä imurille eri pistorasiaa tulipalon estämiseksi.
08 Irrota pistoke pistorasiasta, kun imuria ei käytetä, älä jätä sitä kytketyksi verkkovirtaan.
09 Älä pidä imuria tai virtajohtoa lähellä lämmönlähteitä ja suojaa laite avotulelta.
10 Älä käytä viallista virtajohtoa tai pistoketta. Jos ne hajoavat, jätä niiden korjaus ammattilaisten tehtäväksi.
11 Laitetta eivät saa käyttää henkilöt (lapset mukaan lukien), joilla on heikentyneet fyysiset, sensoriset tai henkiset kyvyt tai joilla ei ole kokemusta tai tietoa, ellei heitä ole valvottu tai opastettu.
12 Lapset eivät saa leikkiä laitteella, jos heitä valvotaan.
13 Pistoke on irrotettava pistorasiasta ennen laitteen puhdistamista tai huoltoa.
14 Jos syöttöjohto on vaurioitunut, valmistajan, sen huoltoedustajan tai vastaavalla tavalla pätevän henkilön on vaihdettava se vaaran välttämiseksi.

Tuoteohjeet

Tekniset tiedot

Nimellisjännite	220-240V~
Nimellistaajuus	50/60Hz
Nimellisteho	1600W
Alipaine	>18kPa

Pakkauslista

Nimi	Määrä
Pölynimuri	1
Letku	1
Teleskooppiputki	1
Lattiaharjasuulake	1
Pyöreä suulake	1
Pieni suutin	1
Käyttöopas	1

Pääkomponentit

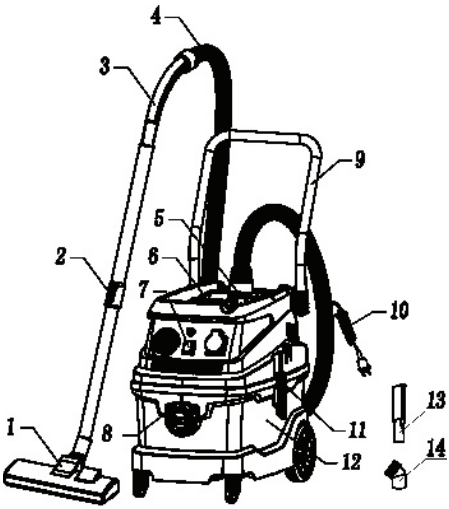

Nro	Nimi	Nro	Nimi
1	Lattiaharjasuulake	8	Etuimu
2	Teleskooppiputki	9	Työntötanko
3	Letkun liitin	10	Johto
4	Letku	11	Puristimet
5	Yläimu	12	Säiliö
6	Kahva	13	Pieni suutin
7	Kytkin	14	Pyöreä suutin

Kunnossapito

- Käyttöiän pidentämiseksi imuria ei pidä käyttää yhtäjaksoisesti yli 20 minuutin ajan.
- Käyttöiän pidentämiseksi puhdista runko, suodatin ja pölypussi käytön jälkeen.
- Kierrä virtajohto hyvin ja aseta lisälaitteet säilytykseen niiden uriin
- Poista likavesi käytön jälkeen säiliön ruostumisen tai syöpymisen estämiseksi
- Puhdista pölynimurin pinta kuivalla liinalla, jotta estetään veden pääsy imurin sisään, mikä voi aiheuttaa oikosulun tai tulipalon.

Ohjeita yleisiin vikatilanteisiin

Vika	Mahdollinen syy	Ratkaisu
Moottorivika	1.Tarkista, onko virtapistoke kunnossa. 2.Tarkista, että pistorasiassa on virtaa. 3.Tarkista, että kytkin on päällä.	1.Aseta pistoke uudelleen pistorasiaan. 2.Varmista, että pistorasiassa on virtaa. 3.Kytke virtakytkin päälle.
Imuteho häviää	1.Tarkista, ovatko suutin, letku tai teleskooppiputki tukossa. 2.Tarkista, onko pölypussi täynnä pölyä? 3.Tarkista, onko suodatin tukossa.	1.Poista tukokset. 2.Tyhjennä pölypussi. 3.Puhdista suodatin.
Poistoilma on kuumaa	1.Tarkista, että imu toimii normaalisti. 2.Tarkista, onko käyttöaika ylittänyt 20 minuuttia.	1.Pölynimurista tulevan kuuman ilman aiheuttaa moottorin ylikuumeneminen. Se on yleistä, jatka käyttöä. 2.Sammuta 20 minuutiksi jäähtymään ennen käytön jatkamista.

Ympäristönsuojelu

Älä heitä raakamateriaaleja roskiin, vaan kierrätä ne. Kone, lisävarusteet ja pakkaus on lajiteltava ympäristöystävällistä kierrätystä varten. Muoviosat on merkitty luokiteltua kierrätystä varten.

Vain EU-maita varten:
Älä heitä sähkötyökaluja talousjätteisiin! Eurooppalaisen vanhoja sähkö- ja elektroniikkalaitteita koskevan direktiivin 2012/19/EU ja sen kansallisten lakien muunnosten mukaan, tulee käyttökelvottomat sähkötyökalut kerätä erikseen ja toimittaa ympäristöystävälliseen uusiokäyttöön.

SE Dammsugare

Läs noga igenom alla säkerhetsanvisningar och alla instruktioner. Fel som uppstår till följd av att anvisningarna nedan inte följts kan orsaka elstöt, brand och/eller allvarliga kroppskador. Förvara alla varningar och anvisningar för framtida bruk. Nedan använt begrepp ”elverktyg” hänför sig till nätdrivna elverktyg (med nätsladd) och till batteridrivna elverktyg (sladdlösa).

Säkerhetsvarningar

01 Använd inte produkten i rummen där det finns brännbara vätskor, gas eller i områdena där brand kan uppstå; skydda mot brand.
02 Stäng av strömbrytare och dra ut kontakten innan du börjar rengöra eller reparera för att undvika risk för brand.
03 Se till att dammsugarslangen och dammsugarkroppen kan orsaka elektrostatiska krafter.
04 Aldrig beträd, dra eller böj dammsugarslangen; när slangen blir skadad ska du inte använda den; se till att inte skada dammsugarslangen med tunga föremål eller eggar.
05 Kontrollera att inte klämma kabeln med dörren, dra inte dammsugares kabeln; skydda kabeln.
06 Det är nödvändigt att ha på sig personligskydd när du använder produkten, hålla dig borta från delar av dammsugaren som dammsuger eller arbetsdelarna.
07 Sänk inte hela apparaten under vatten; för att undvika risk för elstöt rör aldrig vid stickproppen med våta händer eller våt handduk.
08 Spänningen måste motsvara försörjningsspänningen så använd inte apparaten över det angivna spänningsområdet.
09 Innan du dammsuger vatten ta bort dammsugarpåsar, filter och använd svampfiltret.
10 Håll apparaten ren i dessa situationer när det finns mycket damm i reservoaren.

Varning

01 Låt inte samling av glas, klister, små metall och andra skarpa kvarlevor i slangen, huvuddelen annars ska de skada slangen, filterpåsen osv.
02 Dammsug inte varma, brännbara föremål, undvik risk för brand och elstöt.
03 Om du dammsuger hår, papper, cement, kalk, tenn- och blypulver, klibbiga föremål orsakar det att dammsugaren blockeras och brand kan uppstå så man rekommenderar inte att du dammsuger dem.
04 Använd inte dammsugaren under en lång tid om luftintaget är blockerat annars kan det orsaka skada av dammsugaren.
05 Om du hör konstigt ljud sluta arbeta och kontrollera den och rensa ut.
06 För att hindra skador låt barnen inte leka med extradelarna som med leksaker.
07 När spänningen är stor använd speciella anslutningskablar; skydda mot brand.
08 När du inte använder maskinen dra ur sladden. När maskinen är påslagen lämna den aldrig utan uppsikt.
09 Håll dammsugaren eller kabeln inte i närheten av värmekällan; skydda mot brand.
10 Använd skadad kabel eller stickpropp; om de är skadade ska de repareras av behöriga personer.
11 Apparaten får inte användas av personer (inklusive barn) med nedsatt fysisk, sensorisk eller mental förmåga eller bristande erfarenhet och kunskap, om de inte har fått övervakning eller instruktioner.
12 Att barn som övervakas inte leker med apparaten.
13 Stickproppen måste tas ur uttaget innan du rengör eller underhåller apparaten.
14 Om sladden är skadad måste den bytas ut av tillverkaren, dess serviceagent eller liknande kvalificerade personer för att undvika fara.

Produktinstruktioner

Tekniska uppgifter

Nominell spänning	220-240V~
Nominell frekvens	50/60Hz
Nominell kraft	1600W
Sugkraft	>18kPa

Förpackningsinnehåll

Namn	Mängd
Dammsugare	1
Slang	1
Teleskoprör	1
Golvborste	1
Rundborste	1
Litet munstycke	1
Bruksanvisning	1

Huvudkomponenter

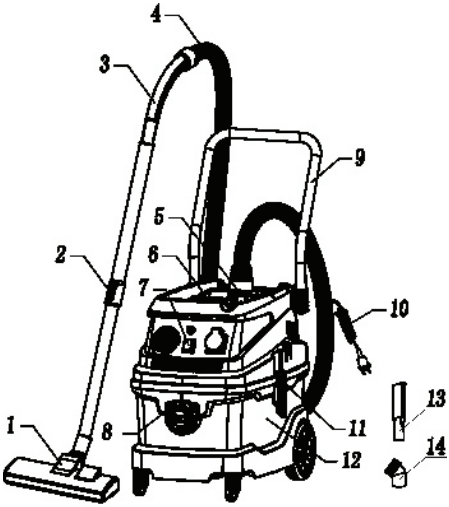

Nr.	Namn	Nr.	Namn
1	Golvborste	8	Främre dammsugarens inlopp
2	Teleskopsrör	9	Tryckhandtag
3	Slangsanslutning	10	Kabel
4	Slang	11	Kopplingar
5	Övre dammsugarens inlopp	12	Reservoar
6	Handtag	13	Litet munstycke
7	Strömbrytare	14	Runt munstycke

Underhåll

- Undvik att använda dammsugaren längre än 20 minuter under varje bruk för att förlänga livslängd.
- Efter användningen rengör höljet, filtret och dammsugarpåsen för att förlänga livslängd.
- Koppla nätkabeln ordentligt och ställ extra utrustning i öppningen.
- Efter användningen töm smutsigt vatten för att hindra rost eller korrosion av dammsugaren.
- Dammsugarens yta rengör med torr trasa för att hindra att vatten går in i dammsugaren för det kan orsaka kortslutning och till och med att dammsugaren brinner ut.

Riktningar för lösning av vanliga fel

Fel	Möjlig orsak	Problemlösning
Fel på motorn	1.Kontrollera om stickproppen är ansluten ordentligt. 2.Kontrollera om det finns el i kontakten. 3.Kontrollera om strömbrytaren är påslagen.	1.Koppla stickproppen igen. 2.Se till om det är el i kontakten. 3.Slå på strömbrytaren.
Minskning av sugkraft	1.Kontrollera om borste, slang och teleskoprör är blockerade. 2.Kontrollera om dammsugarpåsen är full av damm. 3.Kontrollera om filtret är blockerat.	1.Ta bort det som orsakar blockering. 2.Rengör dammsugarpåsen. 3.Rengör filtret.
Utgång av varm luft	1.Kontrollera om sugkraft är normal. 2.Kontrollera om du har använt dammsugaren längre än 20 min.	1. Varm luft från dammsugaren orsakar att motorn värmer. Det är normalt; fortsätt med användning. 2.Stäng av dammsugaren i 20 minuter för att vila innan du använder den igen.

Miljöskydd

Återvinna råvaror istället för att kasta dem. Maskiner, tillbehör och förpackningar bör sorteras på grund av miljövänlig återvinning. Plastkomponenter etikerades för kategoriserad återvinning.

Endast för EU-länder:
Släng inte elverktyg i hushållsavfall! Enligt europeiska direktivet 2012/19/EU för elektriska och elektroniska apparater och dess modifiering till nationell rätt måste obrukbara elverktyg omhändertas separat och på miljövänligt sätt lämnas in för återvinning.

GR

Ηλεκτρικη σκουπα

Διαβάστε όλες τις προειδοποιήσεις ασφαλείας και όλες τις οδηγίες. Η μη τήρηση των προειδοποιήσεων και των οδηγιών μπορεί να προκαλέσει ηλεκτροπληξία, πυρκαγιά και / ή σοβαρό τραυματισμό. Φυλάξτε όλες τις προειδοποιήσεις και οδηγίες για μελλοντική χρήση. Ο όρος "ηλεκτρικό εργαλείο" στις προειδοποιήσεις αναφέρεται στο ηλεκτρικό σας εργαλείο που είναι συνδεδεμένο με καλώδια στη μονάδα ή λειτουργεί με μπαταρίες.

Προειδοποιήσεις ασφαλείας

01 Μην χρησιμοποιείτε τη συσκευή σε χώρους όπου υπάρχουν εύφλεκτα υγρά, αέρια ή σε περιοχές όπου είναι πιθανές οι εκρήξεις. Προστατέψτε την από τη φωτιά.

02 Απενεργοποιήστε το διακόπτη και αφαιρέστε το φις πριν από τον καθαρισμό ή την επισκευή για να αποφύγετε τον κίνδυνο πυρκαγιάς.

03 Λάβετε υπόψη ότι ο εύκαμπτος σωλήνας και το περίβλημα της συσκευής ενδέχεται να προκαλέσουν ηλεκτροστατικές δυνάμεις.

04 Μην πατάτε, τραβάτε ή λυγίζετε το σωλήνα. Όταν ο σωλήνας είναι κατεστραμμένος, μην τον χρησιμοποιείτε. Προσέξτε να μην προκαλέσετε ζημιά στον εύκαμπτο σωλήνα με βαριά αντικείμενα ή λεπίδες.

05 Προσέξτε να μην παγιδεύσετε το καλώδιο στην πόρτα και μην το τραβάτε. Προστατεύστε το καλώδιο.

06 Η προσωπική προστασία είναι απαραίτητη κατά τη χρήση. Μείνετε μακριά από τα εξαρτήματα ηλεκτρικής σκούπας που κάνουν την αναρρόφηση ή τα εξαρτήματα κατά τη διάρκεια της λειτουργίας τους.

07 Μην βυθίζετε ολόκληρη τη συσκευή σε νερό. Για να αποφύγετε τον κίνδυνο ηλεκτροπληξίας, μην αγγίζετε το βύσμα με βρεγμένα χέρια ή υγρή πετσέτα.

08 Η τάση πρέπει να ταιριάζει με την τάση τροφοδοσίας και μην χρησιμοποιείτε τη συσκευή εκτός του καθορισμένου εύρους τάσης.

09 Πριν την αναρρόφηση νερού, αφαιρέστε τη σακούλα σκόνης, τα φίλτρα και χρησιμοποιήστε ένα φίλτρο σφουγγάρι.

10 Διατηρήστε τη συσκευή καθαρή σε περιπτώσεις όπου η δεξαμενή έχει πολλή σκόνη.

Προειδοποίηση

01 Μην αφήνετε γυαλί, κόλλα, μικρά μέταλλα και άλλα αιχμηρά συντρίμμια να συσσωρευτούν στο σωλήνα και στο περίβλημα, διαφορετικά θα προκαλέσει ζημιά στον εύκαμπτο σωλήνα, τη σακούλα φίλτρου κ.λπ.

02 Μην απορροφάτε με ηλεκτρική σκούπα θερμά, εύφλεκτα και εκρηκτικά αντικείμενα, αποφύγετε τον κίνδυνο πυρκαγιάς και ηλεκτροπληξίας.

03 Τα μαλλιά, το χαρτί, το τσιμέντο, ο ασβέστης, η σκόνη κασσίτερου και μολύβδου και κολλώδη αντικείμενα εμποδίζουν εύκολα την ηλεκτρική σκούπα και ενδέχεται να να προκαλέσουν πυρκαγιά, επομένως δεν συνιστάται η απορρόφισή τους.

04 Μην χρησιμοποιείτε την ηλεκτρική σκούπα για μεγάλο χρονικό διάστημα εάν η είσοδος αέρα είναι μπλοκαρισμένη, διαφορετικά η ηλεκτρική σκούπα μπορεί να υποστεί ζημιά.

05 Εάν ακούσετε έναν ασυνήθιστο ήχο, διακόψτε τη χρήση της συσκευής, ελέγξτε την και καθαρίστε την.

06 Για να αποφύγετε ατυχήματα, μην αφήνετε τα παιδιά να χρησιμοποιούν τα αξεσουάρ της ηλεκτρικής σκούπας ως παιχνίδια.

07 Σε περίπτωση υψηλής τάσης, χρησιμοποιήστε ειδικά καλώδια σύνδεσης. Προστατέψτε τα από τη φωτιά.

08 Αποσυνδέστε τη συσκευή όταν δεν τη χρησιμοποιείτε. Όταν η συσκευή είναι ενεργοποιημένη, μην την αφήνετε χωρίς επίβλεψη.

09 Μην κρατάτε την ηλεκτρική σκούπα ή το καλώδιο κοντά σε πηγή θερμότητας. Προστατέψτε την από τη φωτιά.

10 Μην χρησιμοποιείτε κατεστραμμένο καλώδιο και βύσμα. Εάν έχουν υποστεί ζημιά, θα πρέπει να

επισκευαστούν από ειδικούς.

11 Η συσκευή δεν πρέπει να χρησιμοποιείται από άτομα (συμπεριλαμβανομένων των παιδιών) με μειωμένες σωματικές, αισθητηριακές ή διανοητικές ικανότητες ή με έλλειψη εμπειρίας και γνώσεων, εκτός εάν έχουν λάβει επίβλεψη ή οδηγίες.

12 Τα παιδιά να μην παίζουν με τη συσκευή υπό επίβλεψη.

13 Το φις πρέπει να αφαιρείται από την πρίζα πριν από τον καθαρισμό ή τη συντήρηση της συσκευής.

14 Εάν το καλώδιο τροφοδοσίας έχει υποστεί ζημιά, πρέπει να αντικατασταθεί από τον κατασκευαστή, τον αντιπρόσωπο σέρβις του ή από άτομα με παρόμοια προσόντα, προκειμένου να αποφευχθεί κίνδυνος.

Οδηγίες προϊόντος

Τεχνικά δεδομένα

Ονομαστική τάση	220-240V~
Ονομαστική συχνότητα	50/60Hz
Ονομαστική ισχύς	1600W
Ισχύς αναρρόφησης	>18kPa

Περιεχόμενα συσκευασίας

Όνομα	**Ποσότητα**
Ηλεκτρική σκούπα	1
Σωλήνας	1
Τηλεσκοπικός σωλήνας	1
Βούρτσα δαπέδου	1
Στρογγυλή βούρτσα	1
Μικρό ακροφύσιο	1
Οδηγίες χρήσης	1

Κύρια εξαρτήματα

α/α	**Όνομα**	**α/α**	**Όνομα**
1	Βούρτσα δαπέδου	8	Μπροστινή είσοδος αναρρόφησης
2	Τηλεσκοπικός σωλήνας	9	Λαβή πέσης
3	Υποδοχή σωλήνα	10	Καλώδιο
4	Σωλήνας	11	Σφικτήρες
5	Επάνω είσοδος αναρρόφησης	12	Δοχείο
6	Λαβή	13	Μικρό ακροφύσιο
7	Διακόπτης	14	Στρογγυλό ακροφύσιο

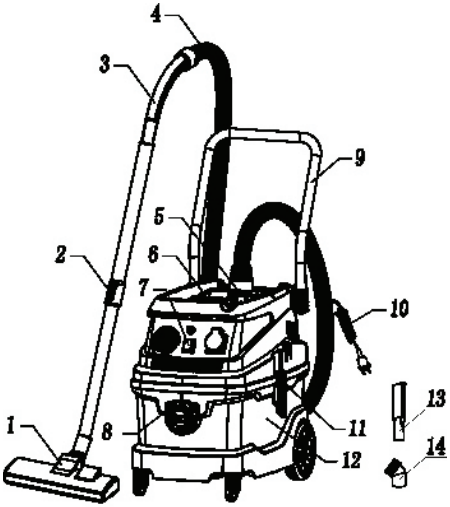

Συντήρηση

- Για να παρατείνετε τη διάρκεια ζωής της συσκευής σας, αυτή δεν πρέπει να παραμείνει ενεργοποιημένη περισσότερο από 20 λεπτά κάθε φορά που τη χρησιμοποιείτε.
- Για να παρατείνετε τη διάρκεια ζωής της συσκευής, καθαρίστε το δοχείο, το φίλτρο και τη σακούλα σκόνης μετά τη χρήση.
- Δέστε με ασφάλεια το καλώδιο τροφοδοσίας και τοποθετήστε το αξεσουάρ στην οπή.
- Μετά τη χρήση, απομακρύνετε βρώμικο νερό για να αποφύγετε τη σκουριά ή τη διάβρωση της ηλεκτρικής σκούπας.
- Καθαρίστε την επιφάνεια της ηλεκτρικής σκούπας με στεγνό πανί, έτσι ώστε το νερό να μην εισέλθει στην ηλεκτρική σκούπα, διότι δύναται να προκληθεί βραχυκύκλωμα και ακόμη και να καεί η ηλεκτρική σκούπα.

Οδηγίες για αντιμετώπιση συνηθισμένων προβλημάτων

Πρόβλημα	Πιθανές αιτίες	Λύση
Πρόβλημα	1.Βεβαιωθείτε ότι το φις είναι σωστά συνδεδεμένο. 2.Ελέγξτε εάν υπάρχει ρεύμα στην πρίζα.	1.Τοποθετήστε ξανά το βύσμα στην πρίζα. 2.Βεβαιωθείτε ότι υπάρχει ρεύμα στην πρίζα. 3.Ενεργοποιήστε το διακόπτη.
Μείωση της ισχύος αναρρόφησης	1.Βεβαιωθείτε ότι η βούρτσα, ο εύκαμπτος σωλήνας και ο τηλεσκοπικός σωλήνας δεν είναι μπλοκαρισμένοι. 2.Βεβαιωθείτε ότι η σακούλα σκόνης δεν είναι γεμάτη σκόνη. 3.Βεβαιωθείτε ότι το φίλτρο δεν είναι μπλοκαρισμένο.	1.Αφαιρέστε την αιτία του μπλοκαρίσματος. 2.Καθαρίστε τη σακούλα σκόνης. 3.Καθαρίστε το φίλτρο.
Έξοδος ζεστού αέρα	1.Βεβαιωθείτε ότι η ισχύς αναρρόφησης είναι φυσιολογική. 2.Βεβαιωθείτε ότι δεν έχετε χρησιμοποιήσει την ηλεκτρική σκούπα για περισσότερο από 20 λεπτά.	1.Ο ζεστός αέρας από την ηλεκτρική σκούπα προκαλεί ζέσταμα του κινητήρα. Αυτό είναι φυσιολογικό. Συνεχίστε τη χρήση της. 2.Απενεργοποιήστε την ηλεκτρική σκούπα για 20 λεπτά πριν τη χρησιμοποιήσετε ξανά.

Περιβαλλοντικη προστασια

Ανακυκλώστε τις πρώτες ύλες αντί να τις απορρίψετε ως απόβλητα. Τα μηχανήματα, τα εξαρτήματα και οι συσκευασίες πρέπει να ταξινομούνται για οικολογική ανακύκλωση. Τα πλαστικά εξαρτήματα χαρακτηρίζονται για ανακύκλωση ανά κατηγορία.

Μόνο για χώρες της ΕΕ:
Μην πετάτε ηλεκτρικά εργαλεία στον κάδο οικιακών απορριμάτων! Σύμφωνα με την Ευρωπαϊκή Οδηγία 2012/19 / ΕΚ για τα απόβλητα ηλεκτρικού και ηλεκτρονικού εξοπλισμού και την εφαρμογή τους στην εθνική νομοθεσία, τα ηλεκτρικά εργαλεία που δεν είναι πλέον χρησιμοποιήσιμα πρέπει να συλλέγονται και να ανακυκλώνονται ξεχωριστά με ορθό περιβαλλοντικά τρόπο. Η Würth θα χαρεί να παραλάβει δωρεάν το ελαπωματικό σας ηλεκτρικό εργαλείο Würth.

TR Elekrİklİ süpürge

Tüm güvenlik uyarılarını ve tüm talimatları okuyun. Verilen uyarılara ve talimatlara uyulmaması elektrik çarpmasına, yangına ve/veya ciddi yaralanmalara yol açabilir. Tüm uyarıları ve talimatları ileride başvurmak üzere saklayın. Uyarılarda kullanılan "elektrikli alet" terimi, tah-rikle bağlı olan elektrikli alet ya da kendi aküsü ile çalışan elektrikli alet anlamındadır.

Güvenlik uyarıları

01 Yanıcı sıvıların, gazların bulunduğu odalarda veya patlamanın olası olduğu alanlarda kullanmayın; yangından koruyun.
02 Yangın riskini önlemek için temizlik veya onarımdan önce anahtarı kapatın ve fişi çıkarın.
03 Hortum ve muhafazanın elektrostatik kuvvetlere neden olabileceğini unutmayın.
04 Hortuma basmayın, çekmeyin veya bükmeyin; hortum hasar gördüğünde kullanmayın, hortuma ağır nesneler veya bıçaklarla zarar vermemeye dikkat edin.
05 Kabloyu kapıya sıkıştırmamaya dikkat edin ve elektrik süpürgesi kablosunu çekmeyin; kabloyu koruyun.
06 Kullanırken kişisel koruma gereklidir, emmen parçalarından veya çalışan parçalarından uzak durun.
07 Tüm cihazı suya batırmayın; elektrik çarpması riskinden kaçınmak için, fişe ıslak ellerle veya nemli bir havluyla dokunmayın.
08 Gelirim, besleme gelirimine uygun olmalıdır ve cihazı belirtilen gelirim aralığı dışında kullanmayın.
09 Suyu emmeden önce lütfen toz torbasını, filtreleri çıkarın ve bir sünger filtre kullanın.
10 Haznenin çok tozlu olduğu durumlarda cihazı temiz tutun.

Uyarı

01 Hortumda, muhafazada cam, tutkal, küçük metal ve diğer keskin döküntülerin birikmesine izin vermeyin, aksi takdirde hortuma, filtre torbasına ve benzerine zarar verir.
02 Sıcak, yanıcı ve patlayıcı nesneleri süpürmeyin, yangın ve elektrik çarpması riskinden kaçının.
03 Saç, kağıt, çimento, kireç, teneke ve kurşun tozu, yapışkan nesnelerin emilmesi elektrik süpürgesini kolayca tıkar ve yangına neden olabilir, bu nedenle bunları süpürmeniz önerilmez.
04 Hava girişi tıkalıysa elektrikli süpürgeyi uzun süre kullanmayın, aksi takdirde elektrik süpürgesi zarar görebilir.
05 Alışılmadık bir ses duyulursa, çalışmayı bırakın, kontrol edip temizleyin.
06 Kazaları önlemek için lütfen çocukların elektrikli süpürge aksesuarları ile oyuncak gibi oynamalarına izin vermeyin.
07 Yüksek gelirim durumunda, özel bağlantı kabloları kullanın; yangından koruyun.
08 Cihaz kullanımda değilken fişi çekin. Cihaz açıldığında gözetimsiz bırakmayın.
09 Elektrikli süpürgeyi veya kablosunu bir ısı kaynağının yakınında tutmayın; yangından koruyun.
10 Hasarlı bir kablo ve fiş kullanmayın; hasar görmüşlerse uzmanlar tarafından onarılmalıdır.
11 Cihaz, gözetim veya talimat verilmedikçe, fiziksel, duyusal veya zihinsel yetenekleri azalmış veya deneyim ve bilgi eksikliği olan kişiler (çocuklar dahil) tarafından kullanılmamalıdır.
12 Çocukların cihazla oynamamaları için denetlenmesi.
13 Cihazı temizlemeden veya bakımını yapmadan önce fiş, priz-prizden çıkarılmalıdır.
14 Besleme kablosu hasar görürse, bir tehlikeyi önlemek için üretici, servis temsilcisi veya benzer niteliklere sahip kişiler tarafından değiştirilmelidir.

Cihaz kullanma talimatı

Teknik veriler

Anma gelirimi	220-240V~
Anma frekansı	50/60Hz
Anma gücü	1600W

Emiş gücü	>18kPa

Ambalaj içeriği

Ad	Miktar
Elektrikli süpürge	1
Hortum	1
Teleskopik boru	1
Parke halı fırçası	1
Yuvarlak fırça	1
Dar ağızlı uç	1
Çalışa talimatı	1

Ana unsurları

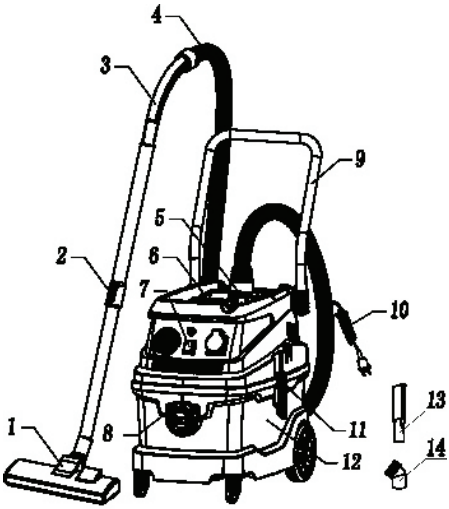

No.	Ad	No.	Ad
1	Parke halı fırçası	8	Ön vakum girişi
2	Teleskopik boru	9	İtme sapı
3	Hortum manşonu	10	Kablo
4	Hortum	11	Kaplinler
5	Üst vakum girişi	12	Hazne
6	Sap	13	Dar ağızlı uç
7	Anahtar	14	Yuvarlak uç

Bakım

- Cihazınızın ömrünü uzatmak için, her kullandığınızda 20 dakikadan fazla çalışmamalıdır.
- Cihazın ömrünü uzatmak için kullanımdan sonra muhafazasını, filtreyi ve toz torbasını temizleyin.
- Güç kablosunu sıkıca bağlayın ve aksesuarı deliğe yerleştirin.
- Kullanımdan sonra, elektrikli süpürgenin paslanmasını veya aşınmasını önlemek için kirli suyu boşaltın.
- Elektrikli süpürgenin yüzeyini kuru bir bezle temizleyin, böylece elektrik süpürgesine su girmez, bu kısa devreye ve hatta elektrikli süpürgenin yanmasına neden olabilir.

Genel arıza giderilmesi talimatları

Arıza	Muhtemel sebep	Sorun çözümü
Motor arızası	1.Fişin düzgün bağlandığını kontrol edin. 2.Prizteki akımı kontrol edin. 3.Anahtarın açık olduğundan emin olun.	1.Fişi prize yeniden takın. 2.Prizde akım olduğundan emin olun. 3.Anahtarı açın.
Emme gücünün azaltması	1.Fırça, hortum ve teleskopik borunun tıkalı olup olmadığını kontrol edin. 2.Toz torbasının tozla dolu olduğundan emin olun. 3.Filtrenin engellendiğinden emin olun.	1.Tıkanmanın nedenini ortadan kaldırın. 2.Toz torbasını temizleyin. 3.Filtreyi temizleyin.
Sıcak havanın çıkması	1.Emiş gücünün normal olup olmadığını kontrol edin. 2.Elektrik süpürgesini 20 dakikadan fazla kullandığınızdan emin olun.	1.Elektrikli süpürgeden gelen sıcak hava motorun ısınmasına neden olur. Bu normal; lütfen kullanmaya devam edin. 2.Elektrikli süpürgeyi tekrar kullanmadan önce durmak için 20 dakika kapatın.

Çevre koruma

Çöpe atmak yerine maddeleri geri dönüştürün. Makine, aksesuar ve paketler ekolojik geri dönü-şüm için ayrılmalıdır. Plastik parçalar, geri dönü-şüm için sınıflara göre işaretlenmiştir.

Sadece AB üyesi ülkeler için:
Elektrikli el aletlerini evsel çöplerin içine atmayðn! Kullanðm ömrünü tamamlamðþ elektrikli ve elektronik aletlere ait Avrupa yönergeleri 2012/19/AB ve bunlarðn ulusal yasalara uygulanmasð uyarðnca artðk kullanðlmasð mümkün olmayan elektrikli el aletleri ayrð ayrð toplanmak ve çevreye zarar vermeyecek yöntemlerle tekrar kazanðlmak zorundadðr.

PL

Odkurzacz

Przeczytaj wszystkie ostrzeżenia dotyczące bezpieczeństwa i wszystkie instrukcje. Nieprzestrzeganie tych ostrzeżeń może spowodować porażenie prądem, pożar i/lub poważne obrażenia. Należy zachować wszystkie ostrzeżenia i instrukcję na przyszłość. Termin „elektronarzędzie" w ostrzeżeniach odnosi się do elektronarzędzi zasilanych z sieci (z przewodem zasilającym) lub elektronarzędzie zasilane z akumulatora (bezprzewodowe).

Ostrzeżenia dotyczące bezpieczeństwa

01 Nie należy używać w pomieszczeniach, w których znajdują się łatwopalne ciecze, gazy lub w strefach zagrożonych wybuchem; należy chronić przed ogniem.
02 Aby uniknąć ryzyka pożaru, przed przystąpieniem do czyszczenia lub naprawy wyłącz urządzenie i wyjmij wtyczkę przewodu z gniazdka.
03 Należy pamiętać, że przewód i obudowa mogą powodować wyładowania elektrostatyczne.
04 Nie stawaj na przewodzie zasilającym, nie ciągnij ani nie zginaj przewodu; jeśli przewód zasilający jest uszkodzony, nie używaj go; uważaj, aby nie uszkodzić przewodu ciężkimi przedmiotami lub ostrzami.
05 Uważaj, aby nie przycisnąć kabla drzwiami i nie ciągnij za kabel odkurzacza; należy chronić kabel.
06 Podczas użytkowania urządzenia konieczne jest stosowanie środków ochrony osobistej, należy trzymać się z dala od otworów odkurzacza lub ruchomych części.
07 Nie zanurzaj całego urządzenia w wodzie; aby uniknąć ryzyka porażenia prądem, nie dotykaj wtyczki mokrymi rękami ani wilgotnym ręcznikiem.
08 Napięcie musi odpowiadać napięciu zasilania i nie wolno używać urządzenia poza określonym zakresem napięcia.
09 Przed zassaniem wody należy wyjąć worek na kurz, filtry i użyć filtra gąbkowego.
10 Utrzymuj urządzenie w czystości nawet w sytuacjach, gdy w zbiorniku znajduje się dużo kurzu.

Ostrzeżenie

01 Nie pozwól, aby szkło, klej, drobne metalowe elementy i inne ostre pozostałości gromadziły się w wężu, rurze i obudowie, w przeciwnym razie uszkodzą wąż, filtr workowy itp.
02 Nie odkurzaj gorących, łatwopalnych i wybuchowych przedmiotów, unikaj ryzyka pożaru i porażenia prądem.
03 Odkurzanie włosów, papieru, cementu, wapna, proszku cyny i ołowiu oraz lepkich przedmiotów łatwo blokuje odkurzacz i może spowodować pożar, dlatego nie zaleca się ich odkurzania.
04 Jeśli wlot powietrza jest zablokowany nie należy używać odkurzacza przez dłuższy czas, może spowodować uszkodzenie odkurzacza.
05 Jeśli słychać nietypowy dźwięk należy przerwać pracę i sprawdzić oraz wyczyścić odkurzacz.
06 W celu uniknięcia wypadków nie pozwalaj dzieciom bawić się akcesoriami odkurzacza.
07 W przypadku wysokiego napięcia należy używać specjalnych kabli połączeniowych; zabezpieczenie przed ogniem.
08 W przypadku gdy urządzenie nie jest używane należy wyjąć wtyczkę z gniazdka. Gdy urządzenie jest włączone, nie pozostawiaj go bez nadzoru.
09 Nie należy przechowywać odkurzacza ani przewodu w pobliżu źródła ciepła; należy chronić przed ogniem.
10 Nie używaj uszkodzonego kabla i wtyczki; jeśli są uszkodzone, powinny zostać naprawione przez ekspertów.
11 Urządzenie nie może być używane przez osoby (w tym dzieci) o ograniczonych zdolnościach fizycznych, sensorycznych lub umysłowych, a także osoby nieposiadające doświadczenia i wiedzy, chyba że zostały one odpowiednio przeszkolone lub poinstruowane.
12 Dzieci pod nadzorem nie powinny bawić się urządzeniem.

13 Przed przystąpieniem do czyszczenia lub konserwacji urządzenia należy wyjąć wtyczkę z gniazdka.

14 Jeśli przewód zasilający jest uszkodzony, musi zostać wymieniony przez producenta, jego przedstawiciela serwisowego lub osoby o podobnych kwalifikacjach, aby uniknąć zagrożenia.

Instrukcje dotyczące produktu

Dane techniczne

Napięcie znamionowe	220-240V~
Częstotliwość znamionowa	50/60Hz
Moc znamionowa	1600W
Moc ssania	>18kPa

Zawartość opakowania

Nazwa	Ilość
Odkurzacz	1
Wąż	1
Rura teleskopowa	1
Szczotka podłogowa	1
Okrągła szczotka	1
Mała dysza	1
Instrukcja obsługi	1

Główne składniki

Nr	Nazwa	Nr	Nazwa
1	Szczotka podłogowa	8	Przedni wlot ssący
2	Rura teleskopowa	9	Uchwyt do pchania
3	Połączenie węża	10	Kabel
4	Wąż	11	Połączenia
5	Górny wlot ssący	12	Zbiornik
6	Uchwyt	13	Mała dysza
7	Przycisk zasilania	14	Dysza okrągła

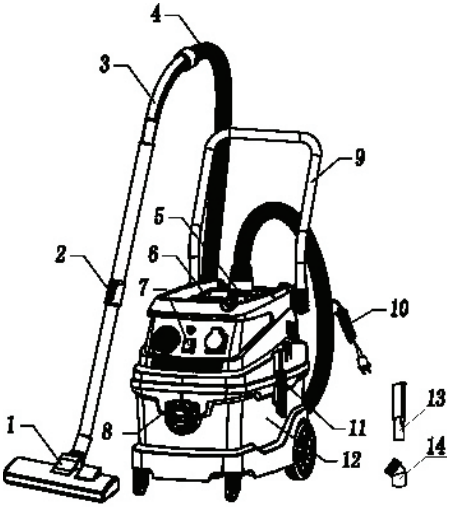

Konserwacja

- Aby przedłużyć żywotność urządzenia, nie powinno ono pracować dłużej niż 20 minut podczas każdego użytkowania.
- Aby przedłużyć żywotność urządzenia, po użyciu wyczyść obudowę, filtr i worek na kurz.
- Dobrze i mocno zwiń przewód zasilający i włóż akcesoria do otworu.
- Po użyciu należy spuścić brudną wodę, aby zapobiec rdzewieniu lub korozji odkurzacza.
- Powierzchnię odkurzacza należy wyczyścić suchą szmatką, tak aby woda nie dostała się do odkurzacza, może to spowodować zwarcie, a nawet spalenie silnika odkurzacza.

Wytyczne dotyczące usuwania typowych usterek

Usterka	Możliwa przyczyna	Rozwiązanie problemu
Awaria silnika	1.Należy sprawdzić, czy wtyczka jest prawidłowo podłączona. 2.Należy sprawdzić czy jest prąd w gniazdku. 3.Należy upewnić się, że przełącznik jest włączony.	1.Ponownie włóż wtyczkę do gniazdka. 2.Upewnij się, że w gniazdku jest prąd. 3.Włącz przełącznik.

Spadek mocy ssania	1.Sprawdź, czy szczotka, wąż i rura teleskopowa nie są zablokowane. 2.Sprawdź, czy worek na kurz jest pełny. 3.Sprawdź, czy filtr nie jest zablokowany.	1.Usuń przyczynę blokady. 2.Opróżnij worek na kurz. 3.Wyczyść filtr.
Gorące powietrze wylotowe	1.Sprawdź, czy siła ssania jest normalna. 2.Upewnij się, że nie używasz odkurzacza dłużej niż 20 minut.	1.Gorące powietrze z odkurzacza powoduje rozgrzanie silnika. To normalne; proszę kontynuować użytkowanie. 2.Wyłącz odkurzacz na 20 minut, aby odpoczął przed ponownym użyciem.

Ochrona środowiska

Przetwarzaj surowce zamiast usuwać je jako odpady. Maszyny, akcesoria i opakowania należy sortować w celu recyklingu organicznego. Elementy z tworzyw sztucznych są oznaczone jako przeznaczone do recyklingu według kategorii.

Tylko dla paµstw nale†åcych do UE:
Nie nale†y wyrzucaç elektronarzΣdzi do odpadøw domowych! Zgodnie z europejskå wytycznå 2012/19/UE o starych, zu†ytych narzΣdziach elektrycznych i elektronicznych i jej stosowania w prawie krajowym, wyeliminowane niezdatne do u†ycia elektronarzΣdzia nale†y zbieraç osobno i doprowadziç do ponownego u†ytkowania zgodnego z zasadami ochrony ∂rodowiska.

HU Porszivó

Olvassa el az összes biztonsági figyelmeztetést és minden utasitást. A figyelmeztetések be nem tartása esetén áramütés, tűz és/vagy komoly sérülések következhetnek be. Őrizze meg az összes figyelmeztetést és utasitást, amelyekre a jövőbeni használatkor szüksége lehet. A figyelmeztetésekben a "villamos szerszám" kifejezés azokra a szerszámokra vonatkozik, amelyeknek a működtetéséhez vezetékekre van szükség vagy amelyek elemre működnek.

Biztonsági figyelmeztetések

01 Ne használja a készüléket olyan helyiségekben, ahol gyúlékony folydék és gáz van, valamint robbanásveszélyes területen; védje meg a tűztől.
02 Kapcsolja ki a kapcsolót és húzza ki a villásdugót a konnektorból, mielőtt tisztitaná vagy javitaná, igy kerülve el, hogy esetleg tüz üssön ki.
03 Ügyeljen a tömlőből és a motorházból származó elektrostatikus energiára.
04 A tömlőre ne lépjen rá, ne húzza vagy hajlitsa azt; a tömlő meghibásodása esetén ne használja; vigyázzon arra, hogy súlyos tárgyakkal vagy élekkel meg ne sértse a tömlőt.
05 Vigyázzon, hogy az ajtó ne csukódjon rá a vezetékre, a porszivót ne vontassa a vezetékénél fogva; biztositson védelmet a vezetéknek.
06 Használat közben elengedhetetlen a személyi biztonság, tartsa magát távol a porszivó szivórészeitől illetve a működésben lévő részeitől.
07 Ne meritse az egész készüléket vizbe; az áramütés veszélyének elkerülése érdekében ne nyúljon a konnektorhoz vizes kézzel vagy nedves törölközővel.
08 A feszültségnek meg kell egyeznie a tápfeszültséggel, ezért a készüléket ne használja az előirt feszültségi terjedelmen kivül.
09 Vizszivatás előtt kérjük, távolitsa el a porzsákot, a szűrőket és használjon szivacsos szűrőt.
10 Tartsa a készüléket tisztán, olyan helyzetekben, amikor a készülék tartályában sok a por.

Figyelmeztetés

01 Ne engedje, hogy a tömlőben üvegdarabok, ragasztó, fémszilánkok és más éles részecskék gyűlemljenek fel, mert megsértik a tömlőt, a szűrőzacskót stb.
02 Ne portalanitson vele forró, gyúlékony és robbanékony tárgyakat, kerülje el a tűz és az áramütés veszélyét.
03 Szőr, papir, cement, mész, ón- vagy ólompor, ragadós anyagok beszivása blokkolhatja a porszivó működését és tüzet okozhat, ezért ezeket nem javasolt beszivatni a készülékkel.
04 Ne használja a porszivót huzamosabb ideig, ha a légbemenetel elzáródott, mert különben a porszivó meghibásodhat.
05 Ha szokatlan zajt hallat, szakitsa meg a munkát és ellenőrizze, tisztitsa meg.
06 A baleseteket elkerülendő, kérjük, ne engedje, hogy a gyerekek az alkatrészekkel játszanak.
07 Megnövekedett áramfeszültség esetén használjon külön összekötő vezetékeket; védje a tűztől.
08 Amikor a készüléket nem használja, húzza ki a villásdugót. A bekapcsolt készüléket ne hagyja felügyelet nélkül.
09 A porszivót vagy a vezetéket ne tartsa hőforrás közelében; védje a tűztől.
10 Ne használjon meghibásodott vezetéket és villásdugót; ha meghibásodtak, szakavatott személlyel javittassa meg őket.
11 A készüléket nem használhatják csökkent fizikai, érzékszervi vagy szellemi képességekkel rendelkező, illetve tapasztalat és ismeretek hiányában tapasztalatlan és ismeretekkel nem rendelkező személyek (beleértve a gyermekeket is), kivéve, ha felügyeletet vagy oktatást kaptak.
12 A felügyelt gyermekek ne játsszanak a készülékkel.
13 A készülék tisztítása vagy karbantartása előtt a dugót ki kell húzni a konnektorból.
14 Ha a tápkábel megsérül, a veszély elkerülése érdekében a gyártónak, szervizének vagy hasonlóan képzett személynek kell kicserélnie.

Utasitás a termékhez

Műszaki adatok

Névleges feszültség	220-240V~
Névleges frekvencia	50/60Hz
Névleges erő	1600W
Szivóerő	>18kPa

A csomag tartalma

Elnevezés	Mennyiség
Porszivó	1
Tömlő	1
Teleszkópos tömlő	1
Padlókefe	1
Kerek kefe	1
Kis fúvócső	1
Működési utasitás	1

Fő komponensek

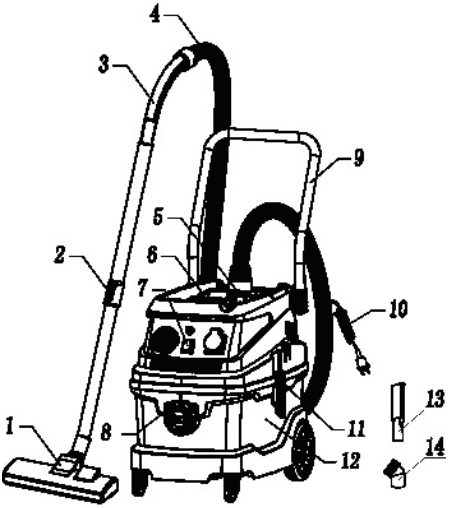

Sz.	Elnevezés	Sz.	Elnevezés
1	Padlókefe	8	Elülső szivóbe-menet
2	Teleszkópos cső	9	Tolókarocska
3	Tömlő-csatlakoztató	10	Vezeték
4	Tömlő	11	Kapcsok
5	Felső szivóbe-menet	12	Tartály
6	Karocska	13	Kis fúvócső
7	Kapcsoló	14	Kerek fúvócső

Karbantartás

- Ahhoz, hogy a készülék élettartamát meghosszabitsa, ne használja egyhuzamban 20 percnél tovább.
- Ahhoz, hogy a készülék élettartamát meghosszabitsa, használat után tisztitsa meg a ház belsejét, a szűrőt és a porzsákot.
- Jól kösse oda a töltővezetéket és a kiegészitő felszerelést helyezze a nyilásba.
- Használat után távolitsa el belőle a piszkos vizet, hogy megakadályozza a porszivó rozsdásodását vagy korrózióját.
- A porszivó felületét törölje meg száraz ronggyal, hogy ne kerüljön bele viz, mert az rövidzárlatot okozhat, sőt a porszivó kiégéséhez vezethet.

Irányelvek a szokásos meghibásodások orvoslására

Hiba	Lehetséges ok	A probléma megoldása
A motor meghibásodása	1.Ellenőrizze, hogy a villásdugó vezetékei jól be vannak-e kötve. 2.Ellenőrizze, hogy van-e áram a konnektorban. 3.Ellenőrizze, hogy a kapcsoló be van-e kapcsolva.	1.Újra dugja be a villásdugót a konnektorba. 2.Győződjön meg róla, hogy van-e áram a konnektorban. 3.Kapcsolja be a kapcsolót.
A szivóerő csökkenése	1.Ellenőrizze, hogy nincs-e leblokkolva a kefe, a tömlő és a teleszkópos cső. 2.Ellenőrizze, hogy megtelt-e a porzsák. 3.Ellenőrizze, nincs-e a szűrő leblokkolva.	1. Háritsa el a blokkolás okát. 2.Tisztitsa meg a porzsákot. 3.Tisztitsa meg a szűrőt.
Forró levegő- kibocsátás	1.Ellenőrizze, hogy a szivóerő normális-e. 2.Ellenőrizze, hogy 20 percnél tovább használta-e a porszivót.	1.A porszivóból kiáramló forró levegő felheviti a motor. Ez normális; kérjük, folytassa a használatot. 2.A porszivót 20 percenként kapcsolja ki, pihentesse, mielőtt újra használni kezdené.

Környezetvédelem

Dolgozza fel újra a nyersanyagokat, ahelyett, hogy szeméttárolóba dobná őket. A gépeket, a tartozékokat és a csomagolóanyagokat ökológiai újrafeldolgozásuk céljából szortirozni kéne. A műanyag komponensek kategóriája újrafeldolgozásuk érdekében fel van rajtuk tüntetve.

Csak az EU-tagországok számára:
Ne dobja ki az elektromos kéziszerszámokat a háztartási szemétbe! Az elhasznált villamos és elektronikus berendezésekre vonatkozó 2012/19/EU európai irányelvnek és a megfeleloe országos törvényekbe való átültetésének megfeleloeen a már nem használható elektromos kéziszerszámokat külön össze kell gyæjteni és a környezetvédelmi szempontoknak megfeleloeen kell újrafelhasználásra leadni.

CZ Vysavač

Přečtěte si všechna bezpečnostní upozornění a všechny instrukce. V případě nedodržení upozornění a instrukcí může dojít k úrazu elektrickým proudem, požáru a/nebo k vážnému zranění. Všechna upozornění a instrukce si uschovejte pro další použití. Termínem "elektrický přístroj" je označen váš přístroj, který má kabel a nebo je napájen pomocí baterií.

Bezpečnostní upozornění

01 Nepoužívejte v místnostech, kde jsou hořlavé kapaliny, plyny, ani v oblastech, kde je možný výbuch; Chraňte před ohněm.
02 Před čištěním nebo opravou vypněte přepínač a vytáhněte zástrčku, abyste předešli riziku požáru.
03 Pamatujte, že hadice a kryt mohou způsobit elektrostatické síly.
04 Hadici nešlapejte, netahejte ani ji neohýbejte; pokud je hadice poškozená, nepoužívejte ji; dejte pozor, abyste nepoškodili hadici těžkými předměty nebo noži.
05 Dávejte pozor, abyste kabel nepřiskřípl ke dveřím, a netahejte za kabel vysavače; chráňte kabel.
06 Při používání je nutná osobní ochrana, vyhýbejte se částem vysavače které sávají nebo pracovním součástkám.
07 Neponořujte celý přístroj do vody; Abyste se vyhnuli riziku úrazu elektrickým proudem, nedotýkejte se zástrčky mokrýma rukama nebo vlhkým ručníkem.
08 Napětí se musí shodovat s napájecím napětím a nepoužívejte přístroj mimo stanovený rozsah napětí.
09 Před nasáváním vody odstraňte prachový sáček, filtry a použijte houbový filtr.
10 Udržujte zařízení v čistotě v situacích, kdy je v nádrži velké množství prachu.

Upozornění

01 Dbejte na to, aby se v hadici, krytu nehromadilo sklo, lepidlo, drobné kovy a jiné ostré nečistoty, aby se nepoškodila hadice, filtrační vak atd.
02 Nevysávejte horké, hořlavé a výbušné předměty, zabraňte riziku požáru a úrazu elektrickým proudem.
03 Vysávání chlupů, papíru, cementu, vápna, cínu a olovnatého prášku, lepkavých předmětů snadno zablokuje vysavač a může způsobit požár, proto se jejich vysávání nedoporučuje.
04 Nepoužívejte vysavač po delší dobu, pokud je ucpaný přívod vzduchu, jinak by mohlo dojít k poškození vysavače.
05 Pokud uslyšíte neobvyklý zvuk, přestaňte pracovat, zkontrolujte jej a vyčistěte.
06 Abyste předešli nehodám, nedovolte dětem, aby si hrály s příslušenstvím vysavače jako hračkami.
07 V případě vysokého napětí použijte speciální propojovací kabely; Chraňte před ohněm.
08 Pokud přístroj nepoužíváte, odpojte jej ze zásuvky. Když je přístroj zapnutý, nenechávejte ho bez dozoru.
09 Nepoužívejte poškozený kabel a zástrčku; pokud jsou poškozené, měly by být odborníky opraveny.
10 Spotřebič nesmí používat osoby (včetně dětí) se sníženými fyzickými, smyslovými nebo duševními schopnostmi nebo osoby s nedostatečnými zkušenostmi a znalostmi, pokud jim nebyl poskytnut dohled nebo nebyly poučeny.
11 aby si se spotřebičem nehrály děti pod dozorem.
12 Před čištěním nebo údržbou spotřebiče je nutné vytáhnout zástrčku ze zásuvky.
13 Pokud je přívodní kabel poškozen, musí jej vyměnit výrobce, jeho servisní zástupce nebo podobně kvalifikované osoby, aby se předešlo nebezpečí.

Pokyny k produktu

Technické údaje

Jmenovité napětí	220-240V~
Jmenovitá frekvence	50/60Hz
Jmenovitý výkon	1600W
Sací výkon	>18kPa

Obsah balení

Název	Množství
Vysavač	1
Hadice	1
Teleskopická trubice	1
Podlahový kartáč	1
Kulatý kartáč	1
Tryska malá hubice	1
Návod k použití	1

Hlavní komponenty

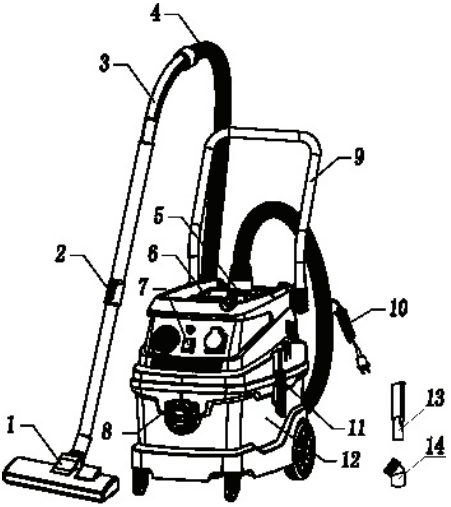

Br.	Název	Br.	Název
1	Podlahový kartáč	8	Přední sací vstup
2	Teleskopická trubice	9	Rukojeť k tlačení
3	Připojení hadice	10	Kabel
4	Hadice	11	Spojky
5	Horní sací vstup	12	Nádrž
6	Rukojeť	13	Malá tryska
7	Přepínač	14	Kulatá tryska

Údržba

- Chcete-li prodloužit životnost přístroje, nemělo by to trvat déle než 20 minut při každém použití.
- Chcete-li prodloužit životnost přístroje, po použití vyčistěte pouzdro, filtr a prachový sáček.
- Pevně uvázat napájecí kabel a zasunout příslušenství do otvoru.
- Po použití vypusťte špinavou vodu, abyste zabrání-li rzi nebo korozi vysavače.
- Očistěte povrch vysavače suchým hadříkem, aby se do vysavače nedostala voda, protože by to mohlo způsobit zkrat a dokonce i vyhoření vysavače.

Pokyny pro řešení běžných poruch

Porucha	Možnýdůvod	Řešeníproblému
Poruchamotoru	1.Zkontrolujte, zda je zástrčka správně zapojena. 2.Zkontrolujte proud v zásuvce. 3.Zkontrolujte, zda je přepínač zapnutý.	1.Zasuňte zástrčku zpět do zásuvky. 2.Zkontrolujte, zda je v zásuvce proud. 3.Zapněte přepínač.
Sníženísacíhovýkonu	1.Zkontrolujte, zda není ucpaný kartáč, hadice a teleskopická trubice. 2.Zkontrolujte, zda je prachový sáček plný prachu. 3.Zkontrolujte, zda není filtr ucpaný.	1.Odstraňte příčinu zablokování. 2.Vyčistěte sáček na prach. 3.Vyčistěte filtr.
Výstuphorkéhovzduchu	1.Zkontrolujte, zda je sací výkon normální. 2.Ujistěte se, že jste vysavač používali déle než 20 minut.	1.Horký vzduch z vysavače způsobí zahřátí motoru. To je normální; prosím pokračujte v používání. 2.Před dalším použitím vysavač na 20 minut vypněte, aby se nechal odpočinout.

Ochrana životního prostředí

Recyklujte suroviny místo toho, abyste je zlikvidovali jako odpad. Stroje, příslušenství a obaly by měly být tříděny k ekologické recyklaci. Plastové komponenty jsou označeny pro recyklaci podle kategorie.

Pouze pro zemû EU:
Nevyhazujte elektronáfiadí do domovního odpadu! Podle evropské smûrnice 2012/19/EU o star˘ch elektrick˘ch a elektronick˘ch zafiízeních a jejím prosazení v národních zákonech musí b˘t neupotfiebitelné elektronáfiadí rozebrané shromáÏdûno a dodáno k opûtovnému zhodnocení nepo‰kozujícímu Ïivotní prostfiedí.

SK Vysávač

Prečítajte si všetky bezpečnostné varovania a všetky pokyny. Nedodržanie varovaní a pokynov môže mať za následok úraz elektrickým prúdom, požiar a/alebo vážne zranenia. Uschovajte všetky varovania a pokyny pre budúce použitie. Pojem „elektrické náradie" vo varovaniach označuje vaše náradie kablom pripojené k pohonu alebo fungujúce pomocou batérií.

Bezpečnostné upozornenie

01 Nepoužívajte v miestnostiach, kde sú horľavé kvapaliny, plyny ani v priestoroch, kde je možný výbuch; chrániť pred ohňom.
02 Pred čistením alebo opravou vypnite vypínač a vytiahnite zástrčku, aby ste predišli riziku požiaru.
03 Berte do úvahy, že hadica a kryt môžu spôsobiť elektrostatické sily.
04 Hadicu nešliapnite, neťahajte ani neohýbajte; ak je hadica poškodená, nepoužívajte ju; dajte pozor, aby ste nepoškodili hadicu ťažkými predmetmi alebo čepeľami.
05 Dávajte si pozor, aby ste kábel nezovreli do dverí a neťahajte kábel vysávača; chráňte kábel.
06 Pri používaní je nevyhnutná osobná ochrana, držte sa ďalej od častí vysávača, ktoré vysávaju alebo pracujúcich častí.
07 Neponárajte celé zariadenie do vody; Aby ste sa vyhli riziku úrazu elektrickým prúdom, nedotýkajte sa zástrčky mokrými rukami alebo vlhkým uterákom.
08 Napätie sa musí zhodovať s napájacím napätím a prístroj nepoužívajte mimo stanoveného rozsahu napätia.
09 Pred vysávaním vody, prosíme odstráňte prachové vrecko, filtre a použite špongiový filter.
10 Udržujte prístroj čistý v situáciách, keď je v nádrži veľa prachu.

Upozornenie

01 Dávajte si pozor, aby sa v hadici, kryte nehromadilo sklo, lepidlo, drobný kov a iné ostré zostatky, pretože sa hadica, filtračný vak atď poškodia.
02 Nevysávajte horúce, horľavé a výbušné predmety, zabráňte riziku požiaru a úrazu elektrickým prúdom.
03 Vysávanie vlasov, papiera, cementu, vápna, cínu a olovnatého prášku, lepivých predmetov ľahko zablokuje vysávač a môže spôsobiť požiar, preto sa ich vysávanie neodporúča.
04 Nepoužívajte vysávač dlhšiu dobu, ak je zablokovaný prívod vzduchu, inak by sa mohol vysávač poškodiť.
05 Ak počujete neobvyklý zvuk, prestaňte pracovať, skontrolujte ho a vyčistite.
06 Aby ste predišli nehodám, nedovoľte, aby sa deti hrali s doplnkovým príslušenstvom vysávača ako s hračkami.
07 V prípade vysokého napätia použite špeciálne spojovacie káble; chrániť pred ohňom.
08 Pokiaľ prístroj nepoužívate, odpojte ho zo zásuvky. Keď je prístroj zapnutý, nenechávajte ho bez dozoru.
09 Nedržte vysávač alebo kábel v blízkosti zdroja tepla; chrániť pred ohňom.
10 Nepoužívajte poškodený kábel a zástrčku; ak sú poškodené, mali by byť opravené odborníkmi.
11 Spotrebič nesmú používať osoby (vrátane detí) so zníženými fyzickými, zmyslovými alebo duševnými schopnosťami alebo s nedostatočnými skúsenosťami a znalosťami, pokiaľ im nebol poskytnutý dohľad alebo inštrukcie.
12 Aby sa deti pod dohľadom so spotrebičom nehrali.
13 Pred čistením alebo údržbou spotrebiča je potrebné vytiahnuť zástrčku zo zásuvky.
14 Ak je prívodný kábel poškodený, musí ho vymeniť výrobca, jeho servisný zástupca alebo podobne kvalifikované osoby, aby sa predišlo nebezpečenstvu.

Návod k produktu

Technické dáta

Menovité napätie	220-240V~

Menovitá frekvencia	50/60Hz
Menovitý výkon	1600W
Sací výkon	>18kPa

Obsah balenia

Názov	**Množstvo**
Vysávač	1
Hadica	1
Teleskopická trubica	1
Kefa na podlahu	1
Okrúhla kefa	1
Malá tryska	1
Návod na obsluhu	1

Hlavné komponenty

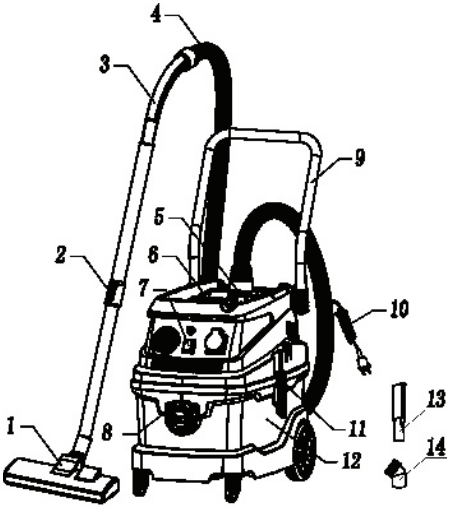

Č.	**Názov**	**Č.**	**Názov**
1	Kefa na podlahu	8	Predný sací vstup
2	Teleskopická trubica	9	Manipulačná rukoväť
3	Pripojenie hadice	10	Kábel
4	Hadica	11	Spojky
5	Horný sací vstup	12	Nádrž
6	Rukoväť	13	Malá tryska
7	Vypínač	14	Okrúhla tryska

Údržba

- Z dôvodu predĺženia životnosti prístroja, prístroj by nemal pracovať dlhšie ako 20 minút pri každom použití
- Aby ste predĺžili životnosť prístroja po použití vyčistite kryt, filter a vrecko na prach.
- Pevne priviažte napájací kábel a príslušenstvo vložte do otvoru.
- Po použití vypustite špinavú vodu, aby ste zabránili hrdzi alebo korózii vysávača.
- Povrch vysávača vyčistite suchou handričkou, aby sa do vysávača nedostala voda, pretože by to mohlo spôsobiť skrat a dokonca by sa z vysávača vypálilo.

Pokyny na riešenie bežných porúch

Chyba	Možný dôvod	Riešenie problému
Porucha motora	1.Skontrolujte, či je zástrčka správne zapojená. 2.Skontrolujte prúd v zásuvke. 3.Skontrolujte, či je prepínač zapnutý.	1.Zasuňte zástrčku do zásuvky. 2.Uistite sa, že je v zásuvke prúd. 3.Zapnite vypínač.
Pokles sacieho výkonu	1.Skontrolujte, či sú kefa, hadica a teleskopická trubica zablokované 2.Skontrolujte, či je vrecko na prach plné prachu. 3.Skontrolujte, či je filter upchatý.	1.Odstráňte príčinu zablokovania. 2.Vyčistite vrecko na prach. 3.Vyčistite filter.
Výstup horúceho vzduchu	1.Skontrolujte, či je sací výkon normálny. 2.Preverte, či ste vysávač používali dlhšie ako 20 minút.	1.Horúci vzduch z vysávača spôsobí zahriatie motora. To je normálne; pokračujte v používaní. 2.Vypínajte vysávač na 20 minút, aby pred ďalším použitím vysávač "odpočínul".

Ochrana životného prostredia

Recyklujte suroviny namiesto toho, aby ste ich zneškodnili ako odpad. Stroje, príslušenstvo a obaly by sa mali triediť pre ekológicku recykláciu. Plastové komponenty sú označené na recykláciu podľa kategórie.

Len pre krajiny EÚ:
Neodhadzujte ruãné elektrické náradie do komunálneho odpadu! Pod°a Európskej smernice 2012/19/EÚ o star˘ch elektrick˘ch a elektronick˘ch v˘robkoch a pod°a jej aplikácií v národnom práve sa musia uÏ nepouÏite°né elektrické produkty zbieraÈ separovane a daÈ na recykláciu zodpovedajúcu ochrane Ïivotného prostredia.

RO Aspirator

Citiți toate avertismentele de siguranță și toate instrucțiunile. Nerespectarea avertismentelor și a instrucțiunilor poate duce la electrocutare, incendiu și / sau accidente grave. Păstrați toate avertismentele și instrucțiunile pentru utilizarea viitoare. Termenul "aparat electric" menționat în avertismente se referă la aparatul dvs. conectat la o unitate prin cabluri sau acționat cu baterii.

Avertismente de siguranță

01 A nu se utiliza în încăperi în care se află lichide inflamabile, gaz precum nici în zone unde sunt posibile explozii; a se proteja împotriva incendiului.
02 Deconectați comutatorul și scoateți ștecherul înainte de curățare sau reparare pentru a evita riscul de incendiu.
03 Țineți cont de faptul că furtunul și carcasa pot provoca forțe electrostatice.
04 Nu călcați, nu trageți și nu îndoiți furtunul; dacă furtunul este deteriorat, nu-l utilizați; aveți grijă să nu deteriorați furtunul cu obiecte grele sau cu lame.
05 Fiți atenți să nu prindeți cablul în ușă și nu trageți de cablul aspiratorului; protejați cablul.
06 Protecția personală este necesară atunci când utilizați, stați departe de piesele aspiratoare ale aspiratorului sau de piesele care funcționează.
07 Nu scufundați întregul dispozitiv în apă; pentru a evita riscul de electrocutare, nu atingeți ștecherul cu mâinile umede sau cu un prosop umed.
08 Tensiunea trebuie să corespundă tensiunii de alimentare și nu utilizați dispozitivul în afara intervalului de tensiune specificat.
09 Înainte de a aspira apa, vă rugăm să eliminați sacul de praf, filtrele și să folosiți un filtru burete.
10 Păstrați dispozitivul curat în situațiile în care rezervorul are mult praf.

Avertisment

01 Nu permiteți acumularea sticlei, lipiciului, metalului mărunt și a altor resturi ascuțite în furtun, carcasă, pentru a împiedica deteriorarea furtunului, sacului de filtrare etc.
02 Nu aspirați obiecte fierbinți, inflamabile și explozive, evitați riscul de incendiu și electrocutare.
03 Aspirarea părului, hârtiei, cimentului, varului, pulberei de staniu și de plumb, a obiectele lipicioase blochează cu ușurință aspiratorul și poate provoca un incendiu, astfel încât nu se recomandă aspirarea acestora.
04 Nu utilizați aspiratorul o perioadă mai lungă de timp dacă admisia de aer este blocată, pentru a evita deteriorarea aspiratorului.
05 Dacă se aude un sunet neobișnuit, întrerupeți activitatea, verificați și curățați aspiratorul.
06 Pentru a preveni accidentele, vă rugăm să nu permiteți copiilor să folosească accesoriile aspiratorului ca jucării.
07 În caz de înaltă tensiune, utilizați cabluri speciale de conectare; protejați-vă de foc.
08 Deconectați dispozitivul atunci când nu îl folosiți. Când dispozitivul este pornit, nu îl lăsați nesupravegheat.
09 Nu țineți aspiratorul sau cablul lângă o sursă de căldură; protejați-vă de foc.
10 Dacă cablul și priza sunt deteriorate, nu le utilizați, acestea trebuie reparate de către experți.
11 Aparatul nu trebuie utilizat de către persoane (inclusiv copii) cu capacități fizice, senzoriale sau mentale reduse sau cu lipsă de experiență și cunoștințe, cu excepția cazului în care acestea au fost supravegheate sau instruite.
12 Copiii supravegheați să nu se joace cu aparatul.
13 Ștecherul trebuie scos din priză înainte de curățarea sau întreținerea aparatului.
14 În cazul în care cablul de alimentare este deteriorat, acesta trebuie înlocuit de către producător, de către agentul său de service sau de către persoane cu calificare similară pentru a evita un pericol.

Instrucțiuni pentru produs

Date tehnice

Tensiunea nominală	220-240V~
Frecvența nominală	50/60Hz
Puterea nominală	1600W
Puterea de aspirare	>18kPa

Conținutul pachetului

Denumirea	Cantitatea
Aspirator	1
Furtun	1
Tub telescopic	1
Perie de podea	1
Perie rotundă	1
Duză mică	1
Instrucțiuni de utilizare	1

Componentele principale

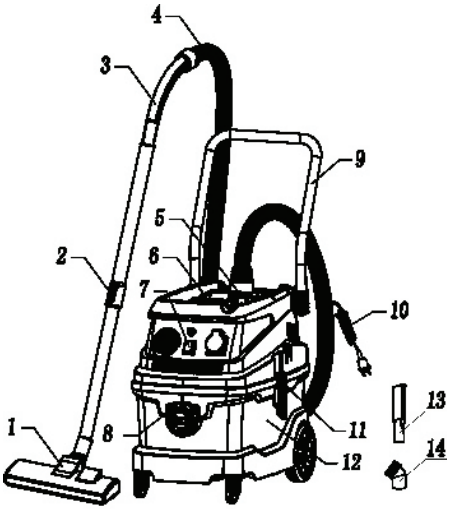

Nr.	Denumirea	Nr.	Denumirea
1	Perie de podea	8	Orificiul de admisie frontal
2	Tub telescopic	9	Mâner de împingere
3	Racord pentru furtun	10	Cablu
4	Furtun	11	Cuplaje
5	Orificiul de admisie superior	12	Rezervor
6	Mâner	13	Duză mică
7	Comutator	14	Duză rotundă

Întreținerea

- Pentru a prelungi durata de viață a dispozitivului dvs., acesta nu ar trebui să acționeze mai mult de 20 de minute de fiecare dată când îl utilizați.
- Pentru a prelungi durata de viață a dispozitivului, curățați carcasa, filtrul și sacul de praf posterior utilizării.
- Legați bine cablul de alimentare și introduceți accesoriile în orificiu.
- Posterior utilizării, eliminați apa murdară pentru a preveni ruginirea sau coroziunea aspiratorului.
- Curățați suprafața aspiratorului cu o cârpă uscată pentru a împiedica pătrunderea apei în aspirator, deoarece acest lucru poate provoca o electrocutare și chiar arderea aspiratorului.

Liniile directoare pentru rezolvarea defectelor obișnuite

Eroare	Motiv posibil	Soluționarea problemei
Defecțiunea motorului	1. Verificați dacă ștecherul este bine conectat. 2. Verificați dacă există curent în priză. 3. Verificați dacă comutatorul este pornit.	1. Reintroduceți ștecherul în priză. 2. Verificați dacă există curent în priză. 3. Porniți comutatorul.
Reducerea puterii de aspirație	1. Verificați dacă peria, furtunul și tubul telescopic sunt blocate. 2. Verificați dacă sacul de praf este plin de praf. 3. Verificați dacă filtrul este blocat.	1. Îndepărtați cauza blocajului. 2. Curățați sacul de praf. 3. Curățați filtrul.
Ieșirea aerului fierbinte	1. Verificați dacă puterea de aspirație este normală. 2. Verificați dacă ați folosit aspiratorul mai mult de 20 de minute.	1. Aerul fierbinte din aspirator cauzează încălzirea motorului. Acest lucru este normal; vă rugăm să continuați activitatea. 2. Opriți aspiratorul timp de 20 de minute pentru a se odihni înainte de reutilizare.

Protecția mediului

Reciclați materiile prime în loc să le aruncați ca deșeuri. Mașinile, accesoriile și ambalajele trebuie sortate pentru reciclare organică. Componentele din plastic sunt marcate pentru reciclare pe categorii.

Numai pentru ołările membre UE:

Nu aruncaøi sculele electrice în gunoiul menajer! Conform Directivei Europene 2012/19/UE privind aparatura electricå µi electronicå uzatå µi transpunerea acesteia în legislaøia naøionalå, sculele electrice casate trebuie colectate separat µi direcøionate cåtre o staøie de revalorificare ecologicå.

SI

Sesalec

Preberite vsa varnostna opozorila in vse napotke. Če ne upoštevate opozoril in navodil, lahko pride do električnega udara, požara in / ali hudih telesnih poškodb. Vsa opozorila in navodila shranite za prihodnjo uporabo. Izraz „električno orodje“ v opozorilih se nanaša na vaše orodje, ki je s pogonom povezano s kabli ali ki deluje s pomočjo baterij.

Varnostna opozorila

01 Ne uporabljajte naprave v prostorih, kjer so vnetljive tekočine, plin ali na območjih, kjer so možne eksplozije; zaščitite jo pred ognjem.
02 Pred čiščenjem ali popravilom naprave izklopite stikalo in odstranite vtič, da preprečite požar.
03 Upoštevajte, da lahko cev in ohišje povzročata elektrostatične sile.
04 Ne stopajte na cev, ne vlecite je ali je ne upogibajte; če je cev poškodovana, je ne uporabljajte; pazite, da cevi ne poškodujete s težkimi predmeti ali rezili.
05 Pazite, da kabla ne stisnete z vrati, in ne vlecite kabla sesalca; zaščitite kabel.
06 Osebna zaščita je potrebna pri uporabi naprave, izogibajte se delom sesalca ali delom, ki trenutno delujejo.
07 Ne potapljajte celotne naprave v vodo; da se izognete nevarnosti električnega udara, se ne dotikajte vtiča z mokrimi rokami ali vlažno brisačo.
08 Električna napetost se mora ujemati z napajalno napetostjo in naprave ne uporabljajte zunaj določenega napetostnega območja.
09 Pred sesanjem vode odstranite vrečko za prah, filtre in uporabite gobasti filter.
10 Naprava naj bo čista v situacijah, kadar je v posodi veliko prahu.

Opozorilo

01 Ne dovolite, da se steklo, lepilo, drobni kovinski in drugi ostri ostanki nabirajo v cevi, ohišju, sicer lahko poškodujejo cev, filtrirno vrečko itd.
02 Ne sesajte vročih, vnetljivih in eksplozivnih predmetov, izogibajte se nevarnosti požara in električnega udara.
03 S sesanjem las, papirja, cementa, apna, kositra in svinca v prahu, lepljivih predmetov sesalnik enostavno blokira in lahko povzroči požar, zato sesanje le-teh ni priporočljivo.
04 Sesalnika ne uporabljajte dlje časa, če je dovod zraka blokiran, v nasprotnem primeru se lahko sesalnik poškoduje.
05 Če zaslišite nenavaden zvok, prenehajte z delom, preverite in očistite.
06 Da preprečite nesreče, ne dovolite otrokom, da se igrajo z dodatki sesalnika kot igračami.
07 V primeru visoke napetosti uporabite posebne priključne kable; zaščitite pred ognjem.
08 Napravo izključite iz vtičnice, ko je ne uporabljate. Ko je naprava vklopljena, je ne puščajte brez nadzora.
09 Sesalnika ali kabla ne držite v bližini vira toplote; zaščitite pred ognjem.
10 Ne uporabljajte poškodovanega kabla in vtiča; če sta poškodovana, naj ju popravijo strokovnjaki.
11 Naprave ne smejo uporabljati osebe (vključno z otroki) z zmanjšanimi fizičnimi, senzoričnimi ali duševnimi sposobnostmi ali osebe s pomanjkanjem izkušenj in znanja, razen če so bile nadzorovane ali poučene.
12 Da se otroci pod nadzorom ne igrajo z napravo.
13 Pred čiščenjem ali vzdrževanjem naprave je treba vtič izvleči iz vtičnice.
14 Če je napajalni kabel poškodovan, ga mora zamenjati proizvajalec, njegov servisni zastopnik ali podobno usposobljena oseba, da se izognete nevarnosti.

Navodila za izdelek

Tehnični podatki

Nazivna napetost	220-240V~
Nazivna frekvenca	50/60Hz
Nazivna moč	1600W

Sesalna moč	>18kPa

Vsebina pakiranja

Naziv	Količina
Sesalec	1
Cev	1
Teleskopska cev	1
Krtača za tla	1
Okrogla krtača	1
Majhna šoba	1
Navodila za delo	1

Glavne komponente

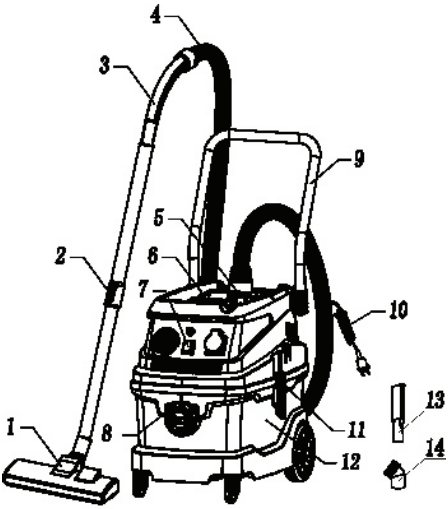

Št.	Naziv	Št.	Naziv
1	Krtača za tla	8	Sprednji sesalni dovod
2	Teleskopska cev	9	Potisni ročaj
3	Priključek za cev	10	Kabel
4	Cev	11	Spojnice
5	Zgornji sesalni dovod	12	Rezervoar
6	Ročka	13	Majhna šoba
7	Stikalo	14	Okrogla šoba

Vzdrževanje

- Če želite podaljšati življenjsko dobo naprave, ne sme delovati več kot 20 minut vsakič, ko jo uporabljate.
- Če želite podaljšati življenjsko dobo naprave, po uporabi očistite ohišje, filter in vrečko za prah.
- Dobro privežite napajalni kabel in vstavite dodatno opremo v odprtino.
- Po uporabi izpraznite umazano vodo, da preprečite rjo ali korozijo sesalnika.
- Očistite površino sesalnika s suho krpo, tako da voda ne pride v sesalnik, saj lahko pride do kratkega stika in celo pregorevanja sesalnika.

Smernice za odpravljanje pogostih napak

Napaka	Možni razlog	Rešitev težave
Okvara motorja	1.Preverite, ali je vtič pravilno ožičen. 2.Preverite električni tok v vtičnici. 3.Prepričajte se, ali je stikalo vklopljeno.	1.Vtič znova vstavite v vtičnico. 2.Prepričajte se, ali je v vtičnici električni tok. 3.Vklopite stikalo.
Zmanjšanje sesalne moči	1.Preverite, ali so krtača, cev in teleskopska cev zamašene. 2.Preverite, ali je vrečka za prah polna prahu. 3.Preverite, ali je filter blokiran.	1.Odpravite vzrok blokiranja. 2.Očistite vrečko za prah. 3.Očistite filter.
Izhod vročega zraka	1.Preverite, ali je sesalna moč normalna. 2.Preverite, ali ste sesalec uporabljali dlje kot 20 min.	1.Vroč zrak iz sesalnika povzroči segrevanje motorja. To je normalno; prosimo, nadaljujte z uporabo. 2.Pred ponovno uporabo sesalnik izklopite za 20 minut, da počiva.

Varstvo okolja

Reciklirajte surovine, namesto da jih odstranjujete. Stroje, dodatke in embalažo je treba razvrstiti zaradi ekološkega recikliranja. Plastične komponente so označene za recikliranje po kategorijah.

Samo za drÏave EU:
Elektriãna orodja ne odlagajte med hi‰ne odpadke! V skladu z evropsko smernico ‰tev. 2012/19/EU o starih elektriãnih in elektronskih aparatih in z njenim tolmaãenjem v nacionalnem pravu je potrebno loãeno zbiranje neuporabnih elektriãnih orodij in oddajanje le-teh v okolju prijazno ponovno predelavo.

BG

Съдържание

Прочетете внимателно инструкциите за работа с продукта преди използването му! Инструкциите за употреба съдържат описание на подготовката за работа с уреда, на самия процес на работа с него и на поддръжката му, както и мерките за безопасност. Придържайте се към тези инструкции при използването на прахосмукачката. Ако не спазвате инструкциите, производителят не носи отговорност за възможни повреди.

Указания за безопасност

1 Не използвайте в помещения, в които има запалими течности, газове или е възможно настъпването на експлозии; предпазвайте от пожар.
2 За да избегнете риска от пожар, изключете прекъсвача и извадете щепсела от контакта преди да почиствате или ремонтирате уреда.
3 Маркучът и тялото на уреда могат да създадат електростатични сили, затова бъдете внимателни.
4 Не настъпвайте, влачете или прегъвайте маркуча; не използвайте уреда, ако маркучът е повреден; пазете го от остри ръбове.
5 Внимавайте да не приклещите кабела с врата; не дърпайте кабела от прахосмукачката; предпазвайте кабела.
6 Защитете себе си при използването на уреда; дръжте далеч от тялото си всмукващите части на прахосмукачката или онези, които в момента са активни.
7 Избягвайте потапянето на целия уред във вода, не докосвайте щепсела с мокри или влажни ръце или с влажна кърпа, за да предотвратите настъпването на удар с електрически ток.
8 Напрежението в мрежата ви трябва да съответства на електрическото напрежение, с което работи уредът; не използвайте напрежение, което не отговаря на специфичното за работата на уреда.
9 Преди всмукване на вода, моля, отстранете торбичката за прах, филтрите; използвайте гъба-филтъра.
10 Почистете, когато в контейнера се натрупа прекалено много прах.

Предупреждения

1 Не допускайте събирането на стъкла, пирони, железни елементи и други остри предмети в маркуча, защото това ще увреди маркуча, торбичката на филтъра и т.н.
2 Не засмуквайте горещи, остри, запалими и експлозивни предмети, избягвайте риска от настъпване на пожар и токов удар.
3 Засмукването на косми, хартия, цимент, вар, прах, лепливи предмети може лесно да блокира прахосмукачката, да предизвика пожар. Затова засмукването на подобни предмети не е препоръчително.
4 Не продължавайте да използвате прахосмукачката, при блокиран отвор за въздуха, защото това ще увреди прахосмукачката.
5 Ако чуете необичаен звук, спрете работата с прахосмукачката, проверете я и я почистете.
6 За да предотвратите нещастен случай, не позволявайте на деца да използват прахосмукачката като играчка.
7 Когато токът е силен, използвайте адаптер, с което ще предотвратите настъпването на пожар.
8 Когато не използвате уреда извадете щепсела от контакта. Не оставяйте уреда без надзор, докато е включен.

9 Не дръжте прахосмукачката или кабела в близост до източник на топлина; защитете от пожар.
10 Не използвайте уреда с повреден кабел и щепсел; ако са повредени, трябва да ги подмени експерт.
11 Уредът не трябва да се използва от лица (включително деца) с намалени физически, сетивни или умствени способности или с липса на опит и познания, освен ако не са получили надзор или инструкции.
12 децата, които са под надзор, да не си играят с уреда.
13 Щепселът трябва да се извади от контакта преди почистване или поддръжка на уреда.
14 Ако захранващият кабел е повреден, той трябва да бъде заменен от производителя, неговия сервизен представител или от лица с подобна квалификация, за да се избегне опасност.

Упътвания за продукта

Прахосмукачката има прекрасен дизайн, „умна" конструкция, много функции, интегрирана торбичка за прах, вода, тристепенна филтрираща система. Професионално почиства и най-финия прах. Предните управляващи колела, големите задни колела, лесното предвижване и различните приставки позволяват използването на уреда на различни места. Ефективен мотор с двоен вентилатор, силно всмукване, дълъг живот. Уредът е отличен за почистване на хотели, фабрики и подобни помещения.

Технически данни

Номинално напрежение:	110–230 V ~
Номинална честота:	50/60 Hz
Номинална мощ:	1600 W
Сила на засмукване:	≥ 18 kPa

Описание на съдържанието на опаковката

Наименование:	**Количество:**
Прахосмукачка	1
Маркуч	1
Телескопична тръба	1
Четка за под	1
Кръгла четка	1
Малка приставка	1
Инструкции за употреба	1

Основни съставни части

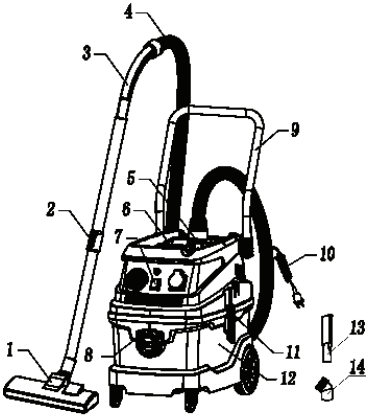

Пореден номер:	**Наименование:**	**Пореден номер:**	**Наименование:**
1.	Четка за под	8.	Преден всмукателен отвор
2.	Телескопична тръба	9.	Дръжка за бутане
3.	Връзка за маркуча	10.	Кабел
4.	Маркуч	11.	Закопчалки
5.	Горен всмукателен отвор	12.	Резервоар
6.	Ръчка	13.	Малка приставка
7.	Прекъсвач	14.	Кръгла приставка

Поддръжка

- За да удължите живота на прахосмукачката, най-добре е всеки път да я използвате за максимум 20 минути.
- За да удължите живота на прахосмукачката, след използване почиствайте филтъра, торбичката за прах и корпуса на прахосмукачката.
- След използване, изливайте мръсната вода, за да избегнете ръждясването на уреда.
- Почиствайте повърхността на прахосмукачката със сух парцал, за да не влезе вода в прахосмукачката, защото това може да предизвика късо съединение или дори прахосмукачката да изгори.

Отстраняване на обичайни грешки

Грешка	Възможна причина	Решение на проблема
Повреда на мотора	1. Проверете дали щепселът е правилно включен в контакта 2. Проверете има ли ток 3. Проверете дали прекъсвачът е включен	1. Отново вкарайте щепсела в контакта 2. Уверете се дали има ток в контакта 3. Включете прекъсвача
Намалена сила на засмукване	1. Проверете дали не са блокирани четката, маркуча и телескопичната тръба 2. Проверете дали торбичката за прах не е препълнена 3. Проверете дали филтърът не е блокиран	1. Отстранете това, което блокира приставките 2. Почистете торбичката за прах 3. Почистете филтъра
Излиза горещ въздух	1. Проверете дали всмукването е нормално 2. Проверете дали не сте използвали прахосмукачката повече от 20 минути	1. Горещият въздух е резултат от работата на мотора. Това е нормално; може да продължите с работата 2. Изключете прахосмукачката за 20 минути, да си почине преди повторна употреба

Защита на околната среда

Рециклирайте суровините, вместо да ги изхвърляте като отпадъци. Машините, аксесоарите и опаковките трябва да бъдат сортирани за екологично рециклиране. Пластмасовите компоненти са маркирани за рециклиране по категории.

Само за страни от ЕС:

Не изхвърляйте електроинструментите при битовите отпадъци!

Съгласно Директива на ЕС 2012/19/ЕС относно бракувани електрически и електронни устройства и утвърждаването ѝ като национален закон електроинструментите, които не могат да се използват повече, трябва да се събират отделно и да бъдат подлагани на подходяща преработка за оползотворяване на съдържащите се в тях вторични суровини.

EE

Tolmuimeja

Lugege tähelepanelikult läbi kõik ohutusjuhised ja hoiatused. Hoiatuste ja juhiste eiramine võib põhjustada elektrilööki, tulekahju ja/või tõsiseid vigastusi. Säilitage hoiatused ja juhised hilisemaks kasutuseks. Hoiatustes kasutatud termin „elektritööriist" viitab voolu jõul (juhtmega) töötavale elektrilisele tööriistale või aku jõul töötavale (juhtmeta) elektrilisele tööriistale.

Seadme ohutu kasutamine

01 Seadet ei tohi kasutada tuleohtlike vedelike või gaaside läheduses, seda tuleb kasutada kooskõlas plahvatuskindluse nõuetega ja kaitsta tule eest.
02 Tulekahju ennetamiseks lülitage seade enne puhastus- ja parandustööde tegemist välja ja eemaldage selle juhe seinakontaktist.
03 Pidage meeles, et voolik ja korpus võivad olla elektrostaatilised.
04 Kokkupandaval voolikul ei tohi tallata ega seda kokku tõmmata. Katkist voolikut ei tohi kasutada. Samuti ei tohi kasutada raske või terava lehtriga rõhuvoolikut.
05 Ärge laske tolmuimeja toitejuhtmel ukse vahele kinni jääda ja ärge tõmmake seda. Hoidke toitejuhe kaitstuna.
06 Tolmuimeja kasutamisel peab olema ettevaatlik. Hoidke oma keha imevatest ja liikuvatest osadest eemal.
07 Vältige terve masina vette asetamist. Elektrilöögi vältimiseks ei tohi pistikut katsuda märgade käte või märja lapiga.
08 Elektripinge peab olema kooskõlas toitallika elektripingega ega tohi pingevahemikku ületada.
09 Enne vee kasutamist eemaldage tolmukotid ja -filtrid, kasutage käsnfiltrit.
10 Puhastage mahutit, kui see on liiga tolmune.

Hoiatus

01 Tolmuimeja voolikus ega korpuses ei tohi olla klaasi, naelu, rauda ega muid teravaid esemeid, sest need võivad voolikut, filtrikotti jms kahjustada.
02 Ärge hingake sisse kuumi, söövitavaid, tuleohtlikke ega plahvatusohtlikke aure. Vältige tulekahju tekkimist ja elektrilöögi ohtu.
03 Juuksekarvad, paber, tsement, lima, pahtlipulber ja kleepuvad objektid ummistavad tolmuimejat ja võivad põhjustada tulekahju. Selliseid objekte ei tohi tolmuimejasse imeda.
04 Seadet ei tohi pikka aega järjest kasutada juhul, kui õhu sissevooluava on blokeeritud, sest see võib tolmuimejat kahjustada.
05 Lõpetage seadme kasutamine, kui kuulete ebanormaalset heli. Kontrollige ja puhastage.
06 Õnnetuste vältimiseks ei tohi lapsed tolmuimeja lisatarvikuid mängimiseks kasutada.
07 Juhul kui elektrivõimsus on tugev, siis kasutage tulekahju vältimiseks eraldi lülituspaneeli.
08 Eemaldage juhtmed seinakontaktist, kui te seadmeid ei kasuta.
09 Tolmuimejat ja selle juhet ei tohi hoida kuumade pindade läheduses. Kaitske seadet tule eest.
10 Kahjustatud juhet ja pistikut ei tohi kasutada. Katkise seadme peab parandama spetsialist.
11 Seadet ei tohi kasutada isikud (sealhulgas lapsed), kelle füüsilised, sensoorsed või vaimsed võimed on vähenenud või kellel puuduvad kogemused ja teadmised, välja arvatud juhul, kui neid on juhendatud või õpetatud.
12 Lapsed ei tohi seadmega mängida, kui nende üle teostatakse järelevalvet.
13 Enne seadme puhastamist või hooldamist tuleb pistik pistikupesast eemaldada.
14 Kui toitejuhe on kahjustatud, tuleb see ohu vältimiseks asendada tootja, tema teenindusagent või sarnase kvalifikatsiooniga isikud.

Toote kasutusjuhised

Tehnilised andmed

nimipinge	220-240V~
nimisagedus	50/60Hz
vaakum	1600W
nimivõimsus	>18kPa

Pakendite loend

Nimi	Kogus
Tolmuimeja	1
Voolik	1
Teleskooptoru	1
Põrandahari	1
Ümmargune hari	1
Väike otsik	1
Juhendid	1

Põhikomponendid

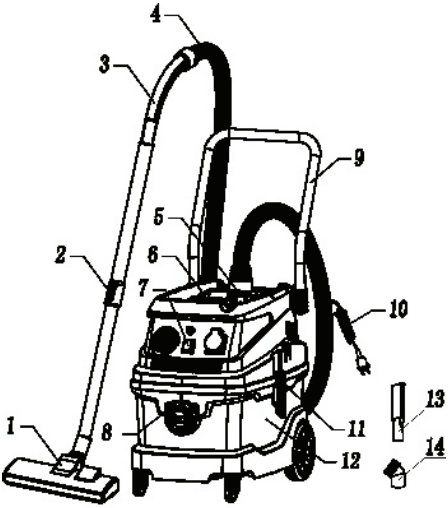

nr	Nimi	nr	Nimi
1	Põrandahari	8	Esikülje imemis-seade
2	Teleskooptoru	9	Tõukurvarras
3	Voolikuühendus	10	Kaabel
4	Voolik	11	Klambrid
5	Ülemine imemis-seade	12	Mahuti
6	Käepide	13	Väike otsik
7	Lüliti	14	Ümmargune otsik

Hooldus

- Tolmuimeja kasutusaja pikendamiseks ei ole soovitatav tolmuimejat korraga üle 20 minuti kasutada.
- Tolmuimeja kasutusaja pikendamiseks tuleb tolmuimeja korpust, filtrit ja tolmukotti pärast kasutamist puhastada.
- Keerake tolmuimeja toitejuhe korralikult kokku, asetades lisatarvikud selleks ette nähtud avadesse.
- Pärast kasutamist eemaldage must vesi, et tolmuimeja trummel ei läheks rooste.
- Puhastage tolmuimeja pinda puhta kuiva lapiga, et tolmuimejasse 0 ei satuks vett, mis võib kaasa tuua lühise või isegi tolmuimeja süttimise.

Tavalised vead

Viga	Võimalik põhjus	Käitlemisviis
Mootoririke	1.Kontrollige, et toitepistik oleks korralikult ühendatud. 2.Kontrollige, et pistikupesa oleks pinge all. 3.Veenduge, et lüliti oleks sees.	1.Ühendage pistik uuesti seinakontaktiga. 2.Veenduge, et pistikupesa oleks pinge all. 3.Lülitage lüliti sisse.
Imemisvõimsuse vähenemine	1.Kontrollige, et hari, teleskooptoru ega toru ei oleks blokeeritud. 2.Kontrollige, et tolmukott ei oleks täis. 3.Kontrollige, et filter ei oleks blokeeritud.	1.Eemaldage kõik takistused. 2.Tühjendage tolmukott. 3.Puhastage filtrit.
Kuuma õhu väljalaskeava	1.Kontrollige, kas imemisvõimsus on tavapärane. 2.Kontrollige, kas kasutusaeg on pikem kui 20 minutit.	1.Tolmuimejast eralduv kuum õhk on tingitud mootori kuumusest. See on täiesti tavaline ja võite seadme kasutamist jätkata. 2.Enne järgmist kasutuskorda lülitage tolmuimeja 20 minutiks välja.

Keskkonnakaitse

Prügina kõrvaldamise asemel laske toode toormaterjalideks ümber töödelda. Seade, tarvikud ja pakend tuleks keskkonnasõbralikult sorteerida ja ümber töödelda. Plastkomponendid on kategooriapõhise ümbertöötlemise jaoks sildistatud.

Üksnes EL liikmesriikidele:
Ärge käidelge kasutuskõlbmatuks muutunud elektrilisi tööriistu koos olmejäätmetega!
Vastavalt Euroopa Parlamendi ja nõukogu direktiivile 2012/19/EL elektri- ja elektroonikaseadmete jäätmete kohta ning direktiivi nõuete kohaldamisele liikmesriikides tuleb kasutuskõlbmatuks muutunud elektrilised tööriistad eraldi kokku koguda ja keskkonnasäästlikult korduskasutada või ringlusse võtta.

LT Dulkių siurblys

Perskaitykite visus įspėjimus dėl saugos ir visas instrukcijas. Nesilaikant instrukcijų ir nepaisant įspėjimų galima patirti elektros smūgį, sukelti gaisrą ir (ar) sunkiai susižaloti. Pasilikite instrukcijas su visais įspėjimais, nes jų gali prireikti ateityje. Įspėjimuose naudojamas terminas „elektrinis įrankis“ reiškia iš elektros lizdo maitinamą (laidinį) elektrinį įrankį arba baterija maitinamą (belaidį) elektrinį įrankį.

Saugaus naudojimo aspektai

01 Nenaudokite su degiais skysčiais, dujomis arba sprogimui atspariame regione, saugokite nuo ugnies
02 Prieš valydami ar remontuodami išjunkite įungiklį ir nuimkite kištuką, kad išvengtumėte gaisro pavojaus
03 Žarna ir korpusas gali statinės elektros iškrovą, atkreipkite į tai dėmesį
04 Netrumpinkite, netraukite sulankstomos žarnos, kai žarna pažeista, nebenaudokite, nenaudokite slėginės žarnos su sunkia ar aštria geležte
05 Neleiskite, kad maitinimo laidas būtų įspaustas griovelyje tarp durelių, netraukite dulkių siurblio už laido, saugokite laidą
06 Rūpinkitės savo saugumu, laikykitės atokiau nuo dulkių siurblio siurbimo mechanizmo ar darbinių dalių
07 Neįleiskite mašinos į vandenį, nelieskite kištuko drėgnomis rankomis ar drėgnu rankšluosčiu, kad išvengtumėte elektros smūgio
08 Įtampa turi atitikti elektros tinklo įtampą, nenaudokite su už diapazono ribų esančia įtampa
09 Prieš susiurbdami vandenį, išimkite dulkių maišelius, filtrus, naudokite kempinės filtrą
10 Pasirūpinkite švara, kai bake susikaupia daug dulkių.

Įspėjimas

01 Nepalikite žarnoje ar korpuse stiklo, smeigtukų, geležinių ir kitokių aštrių šiukšlių, nes tai sugadins žarną, filtro maišelį ir t. t.
02 Neįkvėpkite karštų dulkių, ugnies ir ėsdinančių dulkių, saugokitės degių ir sprogių objektų, venkite gaisro ar elektros smūgio pavojaus
03 Įsiurbus plaukų, popieriaus, cemento, kalkių, glaistytų miltelių, lipnių daiktų siurblys lengvai užsikemša ir gali užsidegti, todėl tokių daiktų siurbti nerekomenduojama
04 Nenaudokite siurblio ilgą laiką, jei oro įleidimo anga yra užsikimšusi, priešingu atveju siurblį galima sugadinti
05 Jei girdite neįprastą garsą, siurblį išjunkite, patikrinkite ir išvalykite
06 Neleiskite vaikams naudoti dulkių siurblio priedų kaip žaislų, kad išvengtumėte nelaimingo atsitikimo
07 Jei naudojama daug elektros energijos, junkite siurblį prie atskiros elektros linijos, kad išvengtumėte gaisro
08 Kai nenaudojate siurblio, ištraukite kištuką; kai siurblys veikia, nepalikite jo be priežiūros.
09 Nelaikykite siurblio ar laido šalia šilumos šaltinių, kad nekiltų gaisras
10 Nenaudokite pažeisto laido ir kištuko, jei siurblys sugedęs, jį turi taisyti specialistai
11 Prietaisu neturi naudotis asmenys (įskaitant vaikus), kurių fiziniai, jutiminiai ar protiniai gebėjimai yra riboti arba kuriems trūksta patirties ir žinių, nebent jie būtų prižiūrimi arba instruktuojami.
12 Prižiūrimi vaikai nežaistų su prietaisu.
13 Prieš valant ar prižiūrint prietaisą, kištuką reikia ištraukti iš kištukinio lizdo.
14 Jei maitinimo laidas pažeistas, jį turi pakeisti gamintojas, jo techninės priežiūros atstovas arba panašią kvalifikaciją turintys asmenys, kad būtų išvengta pavojaus.

Gaminio instrukcijos

Techniniai duomenys

vardinė įtampa	220-240V~
dažnių diapazonas	50/60Hz
vardinė galia	1600W
vakuumas	>18kPa

Elektros jungčių schema

pavadinimas	kiekis
dulkių siurblys	1
žarna	1
teleskopinis vamzdis	1
grindų šepetys	1
apvalus šepetys	1
mažas antgalis	1
vadovai	1

Pagrindiniai komponentai

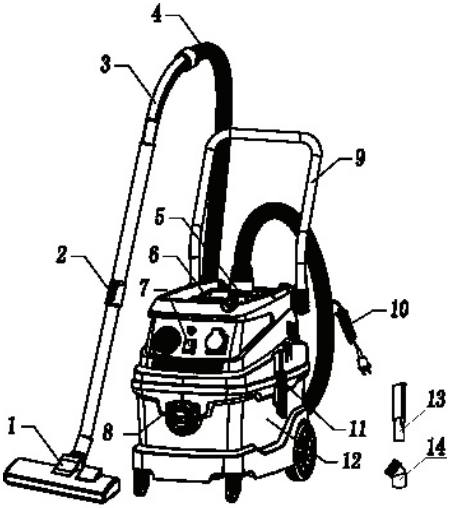

Nr.	Pavadinimas	Nr.	Pavadinimas
1	grindų šepetys	8	priekinio siurbimo mechanizmas
2	teleskopinis vamzdis	9	rėmas
3	žarnos jungtis	10	laidas
4	žarna	11	spaustukai
5	viršutinio siurbimo mechanizmas	12	bakas
6	rankena	13	mažas antgalis
7	jungiklis	14	apvalus antgalis

Techninė priežiūra

- Siekiant pailginti eksploatavimo laiką, geriau vienu kartu laikyti siurblį įjungtą ne ilgiau kaip 20 minučių.
- Siekiant pailginti eksploatavimo laiką, po naudojimo išvalykite korpusą, filtrą ir šiukšlių maišą.
- Gerai suvyniokite maitinimo laidą, įstatykite priedus į jų angas.
- Po naudojimo išpilkite nešvarų vandenį, kad apsaugotumėte būgną nuo rūdžių ar korozijos.
- Nuvalykite dulkių siurblio paviršių sausa šluoste, kad vanduo nepatektų į dulkių siurblį. 0 siurblys gali sukelti trumpąjį jungimą ir netgi užsidegti.

Dažniausių trikčių vadovas

Triktis	Galima priežastis	Ką daryti
Variklio gedimas	1.Patikrinkite maitinimo laido kištuką, ar jis tinkamai prijungtas? 2.Patikrinkite maitinimo lizdą, ar yra tiekiama elektra? 3.Patikrinkite jungiklį, ar jis įjungtas.	1.Vėl įkiškite kištuką į lizdą. 2.Įsitikinkite, kad į maitinimo lizdą tiekiama elektra. 3.Įjunkite jungiklį.
Siurbimas sumažėja.	1.Patikrinkite šepetį, žarną ir teleskopinį vamzdį, ar jie neužsikimšę? 2.Patikrinkite šiukšlių maišą, jei jame nėra daug dulkių? 3.Patikrinkite filtrą, ar jis neužsikimšęs.	1.Išvalykite užsikimšimą. 2.Išvalykite šiukšlių maišą. 3.Išvalykite filtrą.
Karšto oro išleidimo anga.	1.Patikrinkite įsiurbimą, ar jis normalus. 2.Patikrinkite naudojimo laiką, jei siurblys veikia ilgiau nei 20 min.	1.Karštas oras iš dulkių siurblio išmetamas iš šilumą generuojančio variklio. Taip dažnai pasitaiko, galite naudoti dulkių siurblį toliau. 2.Išjunkite, kad siurblys 20 minučių atvėstų, prieš naudodami jį toliau.

Aplinkos apsauga

Žaliavas perdirbkite, o neišmeskite kaip atliekas. Įrankį, jo priedus ir pakuotę reikia surūšiuoti ir pristatyti perdirbti nepadarant žalos aplinkai. Plastikinės dalys yra sužymėtos, kad jas būtų galima surūšiuoti ir atskirai perdirbti.

Tik ES šalims:
Nemeskite elektrinių įrankių į buitinių atliekų konteinerius!
Pagal EEB direktyvą 2012/19/ES dėl naudotų elektrinių įrankių ir elektroninių prietaisų atliekų utilizavimo ir pagal vietinius valstybės įstatymus nebetinkami naudoti elektriniai įrankiai turi būti surenkami atskirai nuo kitų atliekų ir gabenami į antrinių žaliavų tvarkymo vietas perdirbti aplinkai nekenksmingu būdu.

LV Putekļsūcējs

Izlasiet visus drošības brīdinājumus un norādījumus. Šo brīdinājumu un norādījumu neievērošanas sekas var radīt elektriskās strāvas triecienu, ugunsgrēku un/vai nopietnas traumas. Saglabājiet visus brīdinājumus un norādījumus, lai tos arī turpmāk varētu lietot. Brīdinājumos lietotais termins „elektroinstruments" attiecas uz elektriski darbināmu instrumentu, kura barošanu nodrošina elektrotīkls (ar elektrokabeli) vai akumulators (bez elektrokabeļa).

Droša lietošana

01 Nelietojiet vietās, kur ir uzliesmojoši šķidrumi vai gāzes, sprādzienbīstamās vietās, sargājiet no uguns.
02 Izslēdziet slēdzi un atvienojiet spraudni pirms tīrīšanas vai remonta, lai izvairītos no ugunsgrēka riska.
03 Šļūtene un korpuss var radīt statisko elektrību, pievērsiet tam uzmanību.
04 Nekāpiet uz salokāmās šļūtenes, nevelciet to; kad šļūtene ir bojāta, neturpiniet tās izmantošanu; nespiediet pret šļūteni smagus vai asus priekšmetus.
05 Neļaujiet barošanas vadam ieķerties durvju spraugās un neizmantojiet vadu, lai vilktu putekļsūcēju, aizsargājiet vadu.
06 Rūpējieties par savu drošību, netuviniet ķermeņa daļas iesūkšanas atverēm vai kustīgām detaļām.
07 Izvairieties no visas iekārtas ievietošanas ūdenī, nepieskarieties spraudnim ar mitrām rokām vai dvieli, lai novērstu elektriskās strāvas triecienu.
08 Spriegumam jāatbilst barošanas tīkla spriegumam, neizmantojiet ar spriegumu, kas neatbilst sprieguma diapazonam.
09 Pirms ūdens savākšanas izņemiet putekļu maisus, filtrus, izmantojiet sūkļa filtru.
10 Uzturiet tīrību, ja tvertnē ir daudz putekļu.

Brīdinājums!

01 Nepieļaujiet, ka stikls, naglas, dzelzs gabali un citi asi priekšmeti paliek šļūtenē vai korpusā, jo tā tiks bojāta šļūtene, filtra maiss utt.
02 Neiesūciet karstus, degošus, sārmainus, uzliesmojošus un sprādzienbīstamus priekšmetus, izvairieties no ugunsgrēka vai elektriskās strāvas trieciena.
03 Iesūcot matus, papīru, cementu, kaļķi, tepes putekļus, lipīgus priekšmetus, putekļsūcējs var tikt viegli nosprostots, var tikt izraisīts ugunsgrēks; šādus priekšmetus nav ieteicams iesūkt.
04 Neizmantojiet putekļsūcēju ilgstoši, ja gaisa ievads ir nosprostots, jo tā tiks bojāts putekļsūcējs.
05 Pārtrauciet lietošanu, ja dzirdama neparasta skaņa, pārbaudiet un iztīriet.
06 Neļaujiet bērniem spēlēties ar putekļsūcēja piederumiem, lai novērstu negadījumus.
07 Ja strāvas spriegums ir liels, izmantojiet atsevišķu slēgpaneli, lai novērstu aizdegšanos.
08 Atvienojiet spraudni, kad ierīce netiek lietota, neatstājiet ierīci bez uzraudzības, kad tā ir ieslēgta.
09 Neatstājiet putekļsūcēju vai vadu pie siltuma avotiem, sargājiet no uguns
10 Neizmantojiet bojātu vadu vai spraudni, šādā gadījuma detaļas ir jāremontē profesionāļiem.
11 Ierīci nedrīkst lietot personas (tostarp bērni) ar ierobežotām fiziskajām, maņu vai garīgajām spējām vai bez pieredzes un zināšanām, ja vien tām nav nodrošināta uzraudzība vai instrukcijas.
12 Lai bērni, kas tiek uzraudzīti, nespēlētos ar ierīci.
13 Pirms ierīces tīrīšanas vai apkopes kontaktdakša jāizņem no kontaktligzdas.
14 Ja barošanas vads ir bojāts, tas jānomaina ražotājam, tā servisa pārstāvim vai līdzīgi kvalificētām personām, lai izvairītos no apdraudējuma.

Izstrādājuma instrukcijas

Tehniskie dati

Nominālais spriegums	220-240V~
Nominālā frekvence	50/60Hz
Nominālā jauda	1600W
Vakuums	>18kPa

Komplektācijas saraksts

Nosaukums	Daudzums
Putekļsūcējs	1
Šļūtene	1
Teleskopiskā caurule	1
Grīdas birste	1
Apaļā birste	1
Mazais uzgalis	1
Rokasgrāmatas	1

Galvenās sastāvdaļas

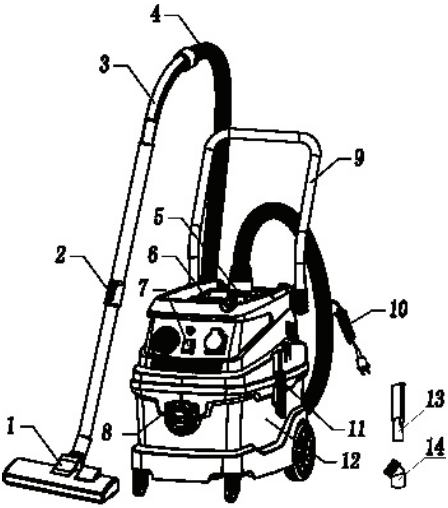

Nr.	Nosaukums	Nr.	Nosaukums
1	grīdas birste	8	priekšējā iesūknēšanas atvere
2	teleskopiskā caurule	9	stumšanas rokturis
3	šļūtenes savienotājs	10	kabelis
4	šļūtene	11	spailes
5	augšējā iesūknēšanas atvere	12	tvertne
6	rokturis	13	mazais uzgalis
7	slēdzis	14	apaļais uzgalis

Apkope

- Lai pagarinātu darbmūžu, lietošanas ilgumam vienā reizē nevajadzētu pārsniegt 20 minūtes
- Lai pagarinātu darbmūžu, pēc lietošanas notīriet korpusu un iztīriet filtru un putekļu maisu.
- Rūpīgi saritiniet barošanas vadu, ievietojiet piederumus ligzdā
- Pēc lietošanas izlejiet netīro ūdeni, lai novērstu trumuļa rūsēšanu vai koroziju.
- Putekļsūcēja virsmu tīriet ar sausu drānu, lai novērstu ūdens nonākšanu putekļsūcējā, kas var izraisīt īssavienojumu un pat putekļsūcēja aizdegšanos.

Norādes par parastajām kļūmēm

Kļūme	Iespējamais iemesls	Rīcība
Motora atteice	1.Pārbaudiet, vai barošanas spraudnis ir pareizi savienots 2. Pārbaudiet, vai kontaktrozetei tiek pievadīta strāva 3.Pārbaudiet, vai ir ieslēgts slēdzis	1.Vēlreiz iespraudiet spraudni kontaktrozetē 2.Pārliecinieties, ka kontaktrozetei tiek pievadīta strāva 3.Ieslēdziet slēdzi
Iesūkšanas jaudas samazināšanās	1.Pārbaudiet, vai birste, šļūtene un teleskopiskā caurule nav nosprostojusies 2.Pārbaudiet, vai putekļu maiss nav pilns 3.Pārbaudiet, vai filtrs nav nosprostojies	1.Iztīriet nosprostojumus 2.Iztukšojiet putekļu maisu 3.Iztīriet filtru
Karstā gaisa izvads	1.Pārbaudiet, vai iesūkšana notiek atbilstoši 2.Pārliecinieties, ka lietošanas laiks nav garāks par 20 minūtēm	1.Karstā gaisa izvadi no putekļsūcēja rada motora sakaršana. Tas notiek bieži, turpiniet lietot putekļsūcēju. 2.Lūdzu, izslēdziet, lai ierīce 20 minūtes "atpūšas", pirms tiek lietota atkal.

Vides aizsardzība

Nogādājiet izejvielas uz pārstrādes punktu un neizmetiet kopā ar atkritumiem. Iekārta, piederumi un iepakojums pirms pārstrādes videi nekaitīgā veidā ir jāšķiro. Plastmasas daļām marķējums, kas norāda pārstrādes kategorijas.

Tikai ES valstīm

Neizmetiet elektroinstrumentu sadzīves atkritumu tvertnē! Saskaā ar Eiropas Savienības direktīvu 2012/19/ES par nolietotajām elektriskajām un elektroniskajām ierīcēm un to pārstrādi, kā arī atbilstoši tās atspogu ojumiem nacionālajā likumdošanā, lietošanai nederīgie elektroinstrumenti jāsavāc un izjauktā veidā jānogādā pārstrādei apkārtējai videi nekaitīgā veidā, lai tos sagatavotu otrreizējai izmantošanai.

RU Пылесос промышленный для сухой и влажной уборки

Прочитайте все указаниа по технике безопасности и все инструкции. Несоблюдение указаний и инструкций может привести к поражению электрическим током, пожару и / или серьезным травмам. Сохраните все указания и инструкции для дальнейшего использования. Термин «электроинструмент» в указаниях относится к вашему электроинструменту, подключенному кабелями к источнику питания или работающему от батарей.

Правила по технике безопасности

01 Запрещается использование пылесоса в помещениях где имеются горючие жидкости, газы, или в взрывоопасной среде; предохранять от пожаров.

02 Перед очисткой или ремонтом, выключите пылесос и отсоедините шнур питания от электросети, во избежание риска возникновения пожара.

03 Имейте в виду, что корпус и шланг пылесоса могут вызвать образование электростатического заряда.

04 Не сгибайте, не тяните и не наступайте на шланг; не используйте пылесос, если шланг поврежден; не допускайте повреждения шланга острыми или тяжелыми предметами.

05 Не допускайте защемления кабеля питания в дверях, не тяните кабель; защищайте кабель питания.

06 Необходимо соблюдать меры личной защиты, так что при эксплуатации не прикасайтесь к движущимся или всасывающим частям пылесоса.

07 Не погружайте устройство в воду; во избежание удара электрическим током не прикасайтесь к вилке и розетке мокрыми руками или влажной тряпкой.

08 Напряжение в электрической сети должно соответствовать напряжению, указанному в технических характеристиках пылесоса.

09 Перед всасыванием жидкости обязательно извлеките мешок для пыли, фильтры, и начните использовать губчатый фильты.

10 Поддерживайте устройство в чистом состянии, особенно если в баке много пыли.

Предупреждение

01 Не допускайте накопления в шланге и корпусе осколков стекла, металлов, клейких и острых предметов, поскольку они могут повредить шланг, мешок, фильтры и другие части пылесоса .

02 Во избежание риска от возникновения пожара или удара электрическим током, не используйте пылесос для сбора горючих, легковоспламеняющихся и взрывоопасных предметов.

03 Не рекомендуется использовать пылесос для сбора волос, кусочек бумаги, цемента, извести, оловянного и свинцового порошка и клейких предметов, так как они могут легко заблокировать пылесос и вызвать пожар.

04 Не следует использовать пылесос в случае блокировки подачи воздуха, так как это может привести к поломке пылесоса.

05 Если пылесос издает необыкновенный шум, прекратите эксплуатацию и проведите проверку и очистку .

06 Чтобы предупредить несчастных случаев, не разрешайте детям играть с дополнительными принадлежностями пылесоса без присмотра взрослых.

07 При сильном сетевом напряжении используйте специальные шнуры для подключения к сети; охраняйте от пожара.

08 Если Вы не пользуетесь прибором, отсоедините вилку из розетки. Не оставляйте работающий прибор без присмотра .

09 Держите пылесос или сетевой кабель вдали от источников тепла; охраняйте от пожара.

10 Ни в коем случае не используйте пылесос если Вы обнаружили повреждения вилки и

сетевого шнура; их ремонт должен провести квалифицированный специалист.

11 Прибор не должен использоваться лицами (включая детей) с ограниченными физическими, сенсорными или умственными способностями, а также с недостаточным опытом и знаниями, если они не получили надзор или инструктаж.

12 Детям под присмотром не играть с прибором.

13 Перед чисткой или обслуживанием прибора необходимо вынуть вилку из розетки.

14 Если шнур питания поврежден, во избежание опасности он должен быть заменен производителем, его сервисным агентом или аналогичными квалифицированными специалистами.

Руководство по эксплуатации продукта

Технические данные

Номинальное напряжение	220-240V~
Номинальная частота	50/60Hz
Номинальная мощность	1600W
Сила всасывания	>18kPa

Комплектность поставки

Наименование	**Шт.**
Пылесос	1
Шланг	1
Труба, телескопическая	1
Щетка для пола	1
Круглая щетка-насадка	1
Насадка-распылитель	1
Руководство по эксплуатаци	1

Основные компоненты

№	Наименование	№	Наименование
1	Щетка для пола	8	Переднее всасывающее отверстие
2	Труба телескопическая	9	Ручка для перемещения
3	Соединительная муфта для шланга	10	Сетевой кабель
4	Шланг	11	Соединительные муфты
5	Верхнее всасывающее отверстие	12	Резервуар
6	Рукоятка	13	Насадка -распылитель, малая
7	Выключатель	14	Круглый распылитель

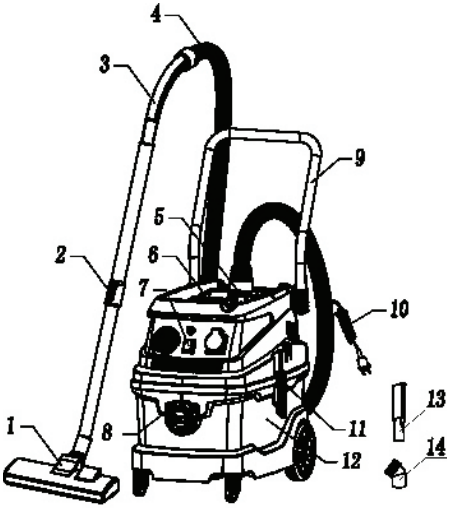

Обслуживание

- Чтобы продлить срок службы устройства, продолжительность уборки должна составить не более 20 мин., непрерывно.
- Чтобы продлить срок службы устройства, после уборки нобходимо очистить корпус, фильтр и мешок-пылесборник.
- Прочно прикрепите сетевой шнур, а дополнительные принадлежности храните в посадочном отверстии.
- Во избежание образования ржавчины / коррозии, после уборки необходимо вылить грязную воду.
- Поверхность пылесоса надо очищать сухой

тряпкой чтобы предупредить попадание воды в пылесос и возникновение короткого замыкания или даже перегрева пылесоса.

Возможные неисправности и способы их устранения

Неисправнось	Вероятная причина	Способ устранения
Неисправность двигателя	1.Возможно, провода в вилке не установлены правильно 2.Возможно, в розетке отсутствует напряжение 3.Возможно, пусковой выключатель не установлен в положение «ВКЛ.»	1.Снова подключите вилку в розетку 2.Убедитесь, что электрический ток протекает в розетке 3.Установите пусковой выключатель в положение „ВЫКЛ"
Плохая всасывающая способность	1.Возможно, щетка, шланг или телескопическая трубка засорились 2.Возможно, мешок-пылесборник переполнен 3.Возможно, засорен фильтр	1.Удалите мусор который блокирует 2.Очистите мешок-пылесборник от пыли 3.Удалите мусор из фильтра
Выход горячего воздуха	1.Возможно, плохая всасывающая мощность 2.Возможно, пылесос работал непрерывно более чем 20 мин.	1.Горячий воздух из пылесоса приводит к нагреванию двигателя; значит с пылесосом все нормально, пользуйтесь дальше. 2.Выключите пылесос на 20 мин. Пылесос охладится настолько, что его можно будет снова включить и использовать для уборки .

Охрана окружающей среды

Перерабатывайте сырье, а не выбрасывайте его как отходы. Машины, насадки и упаковка должны быть отсортированы для утилизации органических продуктов. Пластиковые компоненты помечены для переработки по категориям.

Только для стран членов ЕС:
Не выбрасывайте электроинструменты в бытовые отходы!
Согласно Директиве 2012/19/ЕС о старых электрических и электронных инструментах и приборах и о ее претворении в национальное право отслужившие свой срок электроинструменты должны собираться отдельно и быть переданы на экологически чистую утилизацию.

Соответствует требованиям Технических регламентов: ТР ТС 004/2011 «О безопасности низковольтного оборудования», ТР ТС 020/2011 «Электромагнитная совместимость технических средств»

Изготовитель: «Wurth International AG» Aspermontstrasse 1, CH-7000 Chur, Швейцария. Произведено в Китае

Год и месяц производства указан на приборе в следующем формате: номер недели год, например 2620 = 26 неделя (июнь) 2020г.

Хранить в отапливаемых помещениях.
В упаковке пригоден для транспортировки автомобильным, железнодорожным, морским или авиационным транспортом.

Утилизировать в соответствии с действующим законодательством.

Срок службы 5 лет.
Поставщик: ИООО „ВюртБел"
220036 г. Минск, ул. Р.Люксембург, 95, 1 этаж
Тел.: 8-017-256-19-13. www.wuerth.by

RS Usisivač

Pročitajte sva bezbednosna upozorenja i sve instrukcije. Ukoliko se ne slede upozorenja i instrukcije može doći do električnog udara, požara i/ili ozbiljnih povreda. Sva upozorenja i instrukcije sačuvajte za buduću upotrebu. Termin „električni alat“ u upozorenjima odnosi se na vaš alat koji je sa pogonom povezan kablovima ili koji radi uz pomoć baterija.

Sigurnosna upozorenja

01 Nemojte koristiti u prostorijama u kojima se nalaze zapaljive tečnosti, gas, kao ni u područjima gde su moguće eksplozije; zaštitite od požara.
02 Isključite prekidač i izvucite utikač pre čišćenja ili popravke, a kako biste izbegli rizik od izbijanja požara.
03 Vodite računa da crevo i kućište mogu da prouzrokuju elektrostatičke sile.
04 Nemojte gaziti, vući ili presavijati crevo; kad je crevo oštećeno, nemojte ga koristiti; vodite računa da crevo ne oštetite teškim predmetima ili oštricama.
05 Postarajte se da ne priklještite kabl vratima, te nemojte vući kabl usisivača; zaštitite kabl.
06 Neophodna je lična zaštita prilikom korišćenja, držite se podalje od delova usisivača koji usisavaju ili od delova koji rade.
07 Nemojte potapati ceo uređaj u vodu; kako biste izbegli rizik od strujnog udara utikač nemojte dodirivati mokrim rukama ili vlažnim peškirom.
08 Napon mora da odgovara naponu napajanja, te uređaj nemojte koristiti van opsega predviđenog napona.
09 Pre usisavanja vode, molimo vas da uklonite vreću za prašinu, filtere i da koristite sunđerasti filter.
10 Održavajte uređaj čistim u situacijama kad rezervoar ima mnogo prašine.

Upozorenje

01 Nemojte dozvoliti nakupljanje stakla, lepka, sitnog metala i drugih oštrih ostataka u crevu, kućištu, jer će u suprotnom isti oštetiti crevo, vrećicu filtera itd.
02 Nemojte usisavati vruće, zapaljive i eksplozivne predmete, izbegavajte rizik od požara i strujnog udara.
03 Usisavanje dlaka, papira, cementa, kreča, praška od kalaja i olova, lepljivih predmeta lako blokira usisivač i može da izazove požar, te se usisavanje istih ne preporučuje.
04 Nemojte koristiti usisivač u dužem vremenskom periodu u slučaju kad je ulaz vazduha blokiran, jer u suprotnom može da dođe do oštećenja usisivača.
05 Ukoliko se čuje neobičan zvuk, prekinite s radom , proverite ga i očistite.
06 Kako bi ste sprečili nezgode, molimo vas da ne dozvoljavate da se deca igraju dodatnim priborom usisivača kao igračkama.
07 Pri jakom naponu struje, koristite posebne priključne kablove; zaštitite od požara.
08 Kad se uređaj ne koristi, izvucite utikač. Kad je uređaj uključen ne ostavljajte ga bez nadzora.
09 Nemojte držati usisivač ili kabl blizu izvora toplote; zaštitite od požara.
10 Nemojte koristiti oštećen kabl i utikač; ukoliko su oštećeni iste treba da poprave stručna lica.
11 Aparat ne treba da koriste osobe (uključujući decu) sa smanjenim fizičkim, čulnim ili mentalnim mogućnostima, ili nedostatak iskustva i znanja, osim ako im nije dat nadzor ili uputstvo.
12 Deca koja su pod nadzorom da se ne igraju sa aparatom.
13 Utikač mora biti uklonjen iz utičnice pre čišćenja ili održavanja aparata.
14 Ako je kabl za snabdevanje oštećen, mora biti zamenjen proizvođačem, njegovim agentom za usluge ili slično kvalifikovanim osobama da bi se izbegla opasnost.

Uputstvo za proizvod

Tehnički podaci

Nazivni napon	220-240V~
Nazivna frekvencija	50/60Hz

Nazivna snaga	1600W
Usisna snaga	>18kPa

Sadržaj pakovanja

Naziv	**Količina**
Usisivač	1
Crevo	1
Teleskopska cev	1
Četka za pod	1
Okrugla četka	1
Mala mlaznica	1
Uputstvo za rad	1

Glavne komponente

Br.	**Naziv**	**Br.**	**Naziv**
1	Četka za pod	8	Prednji usisni ulaz
2	Teleskopska cev	9	Ručka za guranje
3	Priključak za crevo	10	Kabl
4	Crevo	11	Spojnice
5	Gornji usisni ulaz	12	Rezervoar
6	Ručka	13	Mala mlaznica
7	Prekidač	14	Okrugla mlaznica

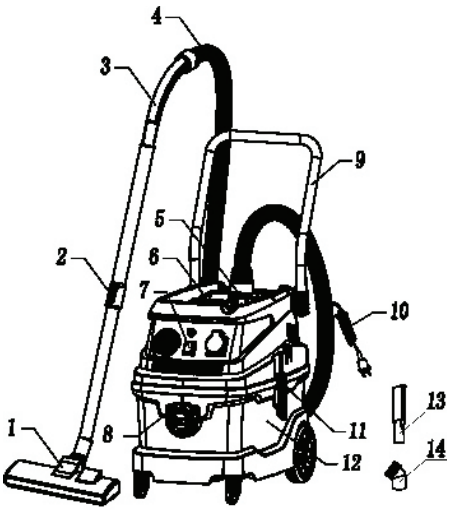

Održavanje

- ako biste produžili životni vek uređaja, isti ne treba da radi duže od 20 minuta prilikom svakog korišćenja.
- Kako biste produžili životni vek uređaja, nakon korišćenja očistite kućište, filter i vrećicu za prašinu.
- Dobro privežite napojni kabl i stavite dodatnu opremu u otvor.
- Nakon korišćenja ispraznite prljavu vodu kako bi sprečili rđanje ili koroziju usisivača.
- Površinu usisivača očistite suvom krpom kako voda ne bi ušla u usisivač, jer to može da prouzrokuje kratki spoj i čak i pregorevanje usisivača.

Smernice za rešavanje uobičajenih kvarova

Greška	Mogući razlog	Rešenje problema
Kvar motora	1.Proverite da li je utikač pravilno ožičen. 2.Proverite da li ima struje u utičnici. 3.Proverite da li je prekidač uključen.	1.Ponovo umetnite utikač u utičnicu. 2.Uverite se da ima struje u utičnici. 3.Uključite prekidač.
Opadanje usisne snage	1.Proverite da li su četka, crevo i teleskopska cev blokirani. 2.Proverite da li je vrećica za prašinu puna prašine. 3.Proverite da li je filter blokiran.	1.Uklonite uzrok blokiranja. 2.Očistite vrećicu za prašinu. 3.Očistite filter.
Izlaz vrućeg vazduha	1.Proverite da li je usisna snaga normalna. 2.Proverite da li ste koristili usisivač duže od 20 min.	1.Vrući vazduh iz usisivača uzrokuje zagrevanje motora. To je normalno; molimo vas da nastavite s korišćenjem. 2.Isključite usisivač na 20 minuta, da odmori pre ponovnog korišćenja.

Zaštita životne sredine

Reciklirajte sirovine umesto da ih odlažete kao otpad. Mašine, dodatke i pakovanja bi trebalo sortirati radi ekološke reciklaže. Plastične komponente su obeležene radi reciklaže po kategorijama.

Samo za zemlje EU:
Električne alate nemojte bacati u kućni otpad! U skladu sa evropskim smernicama 2012/19 / EC za otpadnu električnu i elektronsku opremu i njihovu primenu u nacionalnom zakonodavstu, električni alati koji više nisu upotrebljivi moraju se odvojeno sakupljati i reciklirati na ekološki prihvatljiv način. Würth će sa zadovoljstvom i besplatno preuzeti vaš neispravan Würth električni alat.

HR Usisivač

Pročitajte sva sigurnosna upozorenja i sve upute. Ukoliko se ne slijede upozorenja i upute može doći do električnog udara, požara i/ili ozbiljnih ozljeda. Sva upozorenja i upute sačuvajte za buduću upotrebu. Termin „električni alat“ u upozorenjima odnosi se na vaš alat koji je sa pogonom povezan kabelima ili koji radi pomoću akumulatora.

Sigurnosna upozorenja

01 Nemojte koristiti u prostorijama u kojima se nalaze zapaljive tekućine, plin, kao ni u područjima gdje su moguće eksplozije; zaštitite od požara.
02 Isključite prekidač i izvucite utikač prije čišćenja ili popravke, a kako biste izbjegli rizik od izbijanja požara.
03 Vodite računa da crijevo i tijelo usisivača mogu prouzrokovati elektrostatičke sile.
04 Nemojte gaziti, vući ili presavijati crijevo; kad je crijevo oštećeno, nemojte ga koristiti; vodite računa da crijevo ne oštetite teškim predmetima ili oštricama.
05 Postarajte se da ne prikliještite kabel vratima, te nemojte vući kabel usisivača; zaštitite kabel.
06 Neophodna je osobna zaštita prilikom korištenja, držite se podalje od dijelova usisivača koji usisavaju ili od dijelova koji rade.
07 Nemojte uranjati cijeli uređaj u vodu; kako biste izbjegli rizik od strujnog udara utikač nemojte dodirivati mokrim rukama ili vlažnim ručnikom.
08 Napon mora odgovarati naponu napajanja, te uređaj nemojte koristiti van opsega predviđenog napona.
09 Prije usisavanja vode, molimo vas uklonite vrećicu za prašinu, filtre i koristite spužvasti filtar.
10 Očistite uređaj u situacijama kada u spremniku ima mnogo prašine.

Upozorenje

01 Nemojte dozvoliti nakupljanje stakla, ljepila, sitnog metala i drugih oštrih ostataka u crijevu, tijelu, jer će u suprotnom isti oštetiti crijevo, vrećicu filtra itd.
02 Nemojte usisavati vruće, zapaljive i eksplozivne predmete, izbjegavajte rizik od požara i strujnog udara.
03 Usisavanje dlaka, papira, cementa, vapna, praha od kalaja i olova, ljepljivih predmeta lako blokira usisivač i može izazvati požar, te se usisavanje istih ne preporučuje.
04 Nemojte koristiti usisivač u duljem vremenskom razdoblju u slučaju kad je ulaz zraka blokiran, jer u suprotnom može doći do oštećenja usisivača.
05 Ukoliko se čuje neobičan zvuk, prekinite s radom , provjerite uređaj i očistite ga.
06 Kako biste spriječili nezgode, molimo vas nemojte dozvoljavati djeci da se igraju dodatnim priborom usisivača kao igračkama.
07 Pri jakom naponu struje, koristite posebne priključne kabele; zaštitite od požara.
08 Kad se uređaj ne koristi, izvucite utikač. Kad je uređaj uključen ne ostavljajte ga bez nadzora.
09 Nemojte držati usisivač ili kabel blizu izvora topline; zaštitite od požara.
10 Nemojte koristiti oštećen kabel i utikač; ukoliko su oštećeni iste trebaju popraviti stručne osobe.
11 Uređaj ne smiju koristiti osobe (uključujući djecu) sa smanjenim fizičkim, osjetilnim ili mentalnim sposobnostima ili nedostatkom iskustva i znanja, osim ako im nije dan nadzor ili uputa.
12 Djeca pod nadzorom da se ne igraju s uređajem.
13 Utikač se mora ukloniti iz utičnice prije čišćenja ili održavanja uređaja.
14 Ako je kabel za napajanje oštećen, mora ga zamijeniti proizvođač, njegov serviser ili slične kvalificirane osobe kako bi se izbjegla opasnost.

Upute za proizvod

Tehnički podatci

Nazivni napon	220-240V~
Nazivna frekvencija	50/60Hz
Nazivna snaga	1600W
Usisna snaga	>18kPa

Sadržaj pakiranja

Naziv	Količina
Usisivač	1
Crijevo	1
Teleskopska cijev	1
Četka za pod	1
Okrugla četka	1
Mala mlaznica	1
Upute za rad	1

Glavni sastavni dijelovi

Br.	Naziv	Br.	Naziv
1	Četka za pod	8	Prednji usisni ulaz
2	Teleskopska cijev	9	Ručka za guranje
3	Spoj za crijevo	10	Kabel
4	Crijevo	11	Spojnice
5	Gornji usisni ulaz	12	Spremnik
6	Ručka	13	Mala mlaznica
7	Prekidač	14	Okrugla mlaznica

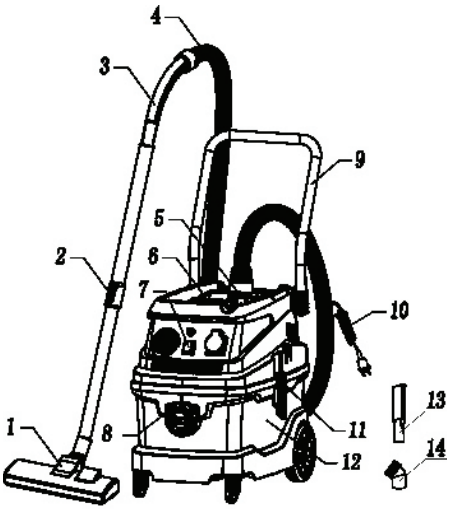

Održavanje

- Kako biste produžili životni vijek uređaja, isti ne treba raditi duže od 20 minuta prilikom svakog korištenja.
- Kako biste produžili životni vijek uređaja, nakon korištenja očistite tijelo usisivača, filtar i vrećicu za prašinu.
- Dobro privežite napojni kabel i stavite dodatnu opremu u otvor.
- Nakon korištenja ispraznite prljavu vodu kako biste spriječili hrđanje ili koroziju usisivača.
- Površinu usisivača očistite suhom krpom kako voda ne bi ušla u usisivač, jer to može prouzrokovati kratki spoj i čak i pregorijevanje usisivača.

Smjernice za rješavanje uobičajenih kvarova

Greška	Mogući razlog	Rješenje problema
Kvar motora	1.Provjerite je li pravilno ožičen. 2.Provjerite ima li struje u utičnici. 3.Provjerite je li prekidač uključen.	1.Ponovo umetnite utikač u utičnicu. 2.Uvjerite se da ima struje u utičnici. 3.Uključite prekidač.
Opadanje usisne snage	1.Provjerite jesu li četka, crijevo i teleskopska cijev blokirani. 2.Provjerite je li vrećica za prašinu puna prašine. 3.Provjerite je li filtar blokiran.	1.Uklonite uzrok blokiranja. 2.Očistite vrećicu za prašinu. 3.Očistite filtar.
Izlaz vrućeg zraka	1.Provjerite je li usisna snaga normalna. 2.Provjerite jeste li koristili usisivač dulje od 20 min.	1.Vrući zrak iz usisivača uzrokuje zagrijavanje motora. To je normalno; molimo vas nastavite s korištenjem. 2.Isključite usisivač na 20 minuta, da odmori prije ponovnog korištenja.

Zaštita okoliša

Reciklirajte sirovine umjesto da ih odlažete kao otpad. Mašine, dodatke i pakovanja bi trebalo sortirati radi ekološke reciklaže. Plastične komponente su obilježene radi reciklaže po kategorijama.

Samo za zemlje EU:
Električne alate nemojte bacati u kućni otpad! U skladu sa europskim smjernicama 2012/19 / EC za otpadnu električnu i elektroničku opremu i njihovu primjenu u nacionalnom zakonodavstu, električni alati koji više nisu upotrebljivi moraju se odvojeno sakupljati i reciklirati na ekološki prihvatljiv način. Würth će sa zadovoljstvom i besplatno preuzeti vaš neispravan Würth električni alat.

CE

DE	**EU-Konformitätserklärung** Nass- und Trockensauger	Wir erklären in alleiniger Verantwortung, dass dieses Produkt mit den folgenden Normen oder normativen Dokumenten übereinstimmt: Technische Unterlagen bei:*
GB	**EC Declaration of Conformity** Wet and dry vacuum cleaner	We herewith declare that this product conforms to the following standards and directives: Technical documentation with:*
IT	**Dichiarazione di conformità CE**	Dichiariamo, sotto nostra esclusiva responsabilità, che questo prodotto è conforme alle seguenti norme o prescrizioni normative: Documentazione tecnica presso:*
FR	**Déclaration de conformité CE**	Nous déclarons sous notre propre responsabilité que ce produit est conforme avec les normes ou documents normatifs suivants : Documents techniques auprès de :*
ES	**Declaración de conformidad CE**	Declaramos bajo responsabilidad exclusiva que este producto cumple con las siguientes normas o documentos normativos: Documentación técnica de:*
PT	**Declaração de conformidade CE**	Declaramos, sob a nossa exclusiva responsabilidade, que este produto cumpre as seguintes normas ou documentos normativos: Documentação técnica com:*
NL	**EG-conformiteitsverklaring**	Wij verklaren onder eigen verantwoordelijkheid, dat dit product voldoet aan de volgende normen of richtlijnen: Technische documentatie bij:*
DK	**EF-konformitetserklæring**	Vi erklærer på eget ansvar, at dette produkt er i overensstemmelse med følgende standarder og normative dokumenter: Teknisk dokumentation fås hos:*
NO	**EF-samsvarserklæring**	Vi erklærer at vi har eneansvaret for at dette produktet er i samsvar med følgende standarder eller normative dokumenter: Teknisk dokumentasjon finnes hos:*
FI	**EY-vaatimustenmukaisuusvakuutus**	Vakuutamme, että tämä tuote täyttää seuraavien standardien ja normatiivisten asiakirjojen asettamat vaatimukset: Teknisten asiakirjojen säilytys:*

CE

SE	**EG-försäkran om överensstämmelse**	Vi försäkrar härmed på eget ansvar att denna produkt överensstämmer med följande standarder och normerande dokument: Teknisk dokumentation finns hos:*
GR	**Δήλωση συμμόρφωσης ΕΚ**	Με πλήρη ευθύνη δηλώνουμε ότι το παρόν προϊόν συμμορφώνεται με τα ακόλουθα πρότυπα ή τα κανονιστικά έγγραφα: Τεχνική τεκμηρίωση:*
TR	**AT Uygunluk Beyanı**	Bağımsız sorumlu olarak, bu ürünün aşağıdaki norm ya da norm hükmünde belgelere uygunluk arz ettiğini teyit ederiz: Teknik belgelerin bulunduğu yer:*
PL	**Deklaracja zgodności WE**	Oświadczamy na naszą wyłączną odpowiedzialność, że produkt ten jest zgodny z wymogami następujących norm lub dokumentów normatywnych: Dokumentacja techniczna dostępna w:*
HU	**Megfelelőségi nyilatkozat**	Kizárólagos felelősségünk tudatában kijelentjük, hogy ez a termék megfelel a következő szabványoknak és normatív dokumentumoknak: Műszaki dokumentáció beszerezhető:*
CZ	**Prohlášení o shodě ES**	Na vlastní odpovědnost prohlašujeme, že tento výrobek splňuje následující standardy nebo normativní dokumenty: Technické podklady jsou k dispozici na adrese:*
SK	**Vyhlásenie o zhode ES**	Vo výhradnej zodpovednosti vyhlasujeme, že sa tento výrobok zhoduje s nasledujúcimi normami alebo normatívnymi dokumentmi: Technické podklady u:*
RO	**Declarație de conformitate CE**	Declarăm pe proprie răspundere că produsul corespunde următoarelor norme sau documente normative: Documentația tehnică la:*
SI	**ES - Izjava o skladnosti**	S polno odgovornostjo izjavljamo, da je ta izdelek skladen s spodaj navedenimi standardi in normativnimi dokumenti: Tehnična dokumentacija je na voljo pri družbi:*
BG	**Декларация за съответствие ЕО**	Със следното декларираме под собствена отговорност, че този продукт съответства на следните стандарти и нормативни документи: Техническа документация:*

CE

EE	**EÜ vastavusdeklaratsioon**	Käesolevaga deklareerimine me ainuisikuliselt vastutades, et antud seade vastab järgmistele normidele või normatiivsetele dokumentidele: Tehnilised dokumendid saadaval:*
LT	**EB atitikties deklaracija**	Atsakingai deklaruojame, kad šis gaminys atitinka šiuos standartus arba norminius aktus: Techniniai dokumentai iš:*
LV	**EK atbilstības deklarācija**	Mēs paziņojam, uzņemoties pilnu atbildību, ka šis ražojums atbilst šādiem standartiem vai normatīvajiem dokumentiem: Tehniskā dokumentācija:*
RU	**Декларация соответствия ЕС**	Мы заявляем под собственную ответственность, что данное изделие соответствует следующим стандартам или нормативным документам: Техническая документация хранится по адресу:*
RS	**EZ izjava o usaglašenosti**	Ovim izjavljujemo u sopstvenoj odgovornosti da je ovaj proizvod u skladu sa sledećim standardima i spisima normativa: Tehnička dokumentacija se nalazi kod:*
HR	**EZ izjava o sukladnosti**	Izjavljujemo na vlastitu odgovornost da je ovaj proizvod podudaran sa sljedećim normama ili normativnim dokumentima: Tehnička dokumentacija kod:*
UA	**Декларація відповідності ЄС**	Ми заявляємо під свою виключну відповідальність, що цей виріб відповідає наступним стандартам або нормативним документам: Технічна документація за адресою: *

CE

ISS 30-L CLASSIC	5717 046 XXX	2014/35/EU 2014/30/EU 2011/65/EU	EN 60335-2-2:2010 + A11:2012 + A1:2013 EN 60335-1:2012 + A11:2014 + A13:2017+A1:2019+A2:2019+A14:2019 EN 62233:2008 EN 55014-1:2017 EN 55014-2:2015 EN IEC61000-3-2 :2019 EN 61000-3-3 :2013+A1 :2019
		WÜRTH	*Würth International AG Aspermontstrasse 1 CH-7004 Chur SWITZERLAND
		Heiner Faust Managing director	Rico Januth Product Manager Power Tools

Würth International AG
Aspermontstrasse 1
CH-7000 Chur
Switzerland
www.wurth-international.com

Würth International Trading
(Shanghai) Co., Ltd.
Capital of Leaders – Building 9
Zhangdong Road No. 1387
201203 Shanghai, P. R. China
www.wurth-international.com.cn

Wurth International Trading
America, Inc.
91 Grant Street
Ramsey, NJ 07446, USA
www.wurth-international.us

Reprinting, in whole or part,
only with permission.
All rights reserved.
Editorial staff: Stefan Gao
Design staff: Jane Zhu

Corporate Design Number:
MA-2019-3572-220706 © •

Reprint only with permission:
We reserve the right, to apply changes on the product without prior notice or notification if the changes apply to the improvement of quality of the product from our point of view. Illustrations may be schematic illustrations and may differ in appearance from the delivered product. We except errors and we bear no liability for printing errors. Our general terms and conditions apply.